BRUGSVEJLEDNING

Maxi Sky 1000

001.14160.33.DK rev. 22 • 06/2022

arjo

with people in mind

Arjo designpolitik og ophavsret
® og ™ er varemærker, der tilhører Arjo-koncernen.
© Arjo 2022.
Da vores politik løbende udvikles, forbeholder vi os ret til at ændre design uden forudgående varsel.
Indholdet i denne publikation må ikke kopieres hverken til fulde eller delvist uden tilladelse fra Arjo.

Indholdsfortegnelse

Generelle oplysninger **5**
Forord 5
Service og support 5
Producentoplysninger 6
Definitioner anvendt i denne vejledning: 6
Tilsigtet anvendelse 6
Levetid 6
Produktidentifikation 6
Sådan benyttes denne vejledning 6
Anvendte symboler 7
Sikkerhedsinstruktioner **8**
Generelle anvisninger 8
Sikker arbejdsbelastning 8
Vigtige sikkerhedsråd 8
Forebyggelse af elektrisk stød 8
Forebyggelse af brand og eksplosion 9
Sikkerhedspraksis for mennesker og miljø 9
Råd vedrørende miljø 9
Sikkerhedsregler for batteri og batterioplader 9
Overvejelser vedrørende hjemmeplejeomgivelser 9
Produktbeskrivelse **10**
Maxi Sky 1000 Loftlift og ladestation 10
Håndbetjening 11
ECS-skinnesystem 11
Opladere 11
Overophedningsbeskyttelse 11
Batterioplysninger 11
Tilbehør **12**
Sådan betjenes Maxi Sky 1000 ..... **13**
Kontrolknapper og funktioner 13
Nødsænkning 13
Nødstop (rød snor) 14
Retur til opladning (RTO) 14
Nødbremse 14
Indikatorlamper 14
Fastgøring af afstandsbøjle 15
Sådan benyttes løkkesejl **16**
Kompatible sejl med 2-punkts afstandsbøjle 16
Valg af sejl 17
Montering af sejl på 2-punkts afstandsbøjlen 17
Plejemodtagers stilling 17
Før man nærmer sig plejemodtageren 18
Fastgørelsesmetoder 18
Forflytning af plejemodtager ved hjælp af løkkesejl 18
Løft af plejemodtager fra siddende stilling 19
Sænkning af plejemodtager til siddende stilling 19
Løft af plejemodtager fra rygleje 20
Sænkning af plejemodtager til rygleje 20
Sådan bruges bårerammer og bårer 20
Anvendelse af bariatrisk sejl **21**
Kompatible sejl 21
Kompatible sejl med 4-punkts afstandsbøjle 21

Indholdsfortegnelse

Valg af sejl ... 22
Før man nærmer sig plejemodtageren ... 22
Forflytning med 4-punkts afstandsbøjlen ... 22
Montering af bariatriske løkkesejl til 4-punkts afstandsbøjlen ... 22
Løft af en plejemodtager fra en seng ... 23
Løft af en plejemodtager fra en stol ... 23
Løft af en plejemodtager fra gulvet ... 24
Brug af tilbehør ... 25
Brug af FIDO-funktionen (forprogrammerede positioner) ... 25
Programmering af Maxi Sky 1000 ... 26
Skift af bevægelseshastighed ... 26
Justering af afstandsbøjlens højde ... 27
Aktivering/deaktivering af Retur til opladning (RTO) ... 28
Pleje og vedligeholdelse ... 29
Skema over forebyggende vedligeholdelse ... 29
Brugereftersyn ... 29
Eftersyn udført af en autoriseret servicetekniker ... 30
Rengøring af liften ... 32
Eftersyn af strop ... 33
Håndtering og opbevaring ... 33
Udskiftning af batterier ... 33
Eftersyn og pleje af sejl ... 33
Årligt eftersyn ... 33
Servicekrav ... 33
Fejlfinding ... 34
Mærkater på liften ... 36
Tekniske specifikationer ... 37
Målangivelser for liften ... 38
Vægtmål ... 39
Elektromagnetisk kompatibilitet ... 40
Elektromagnetisk overensstemmelse ... 40
Elektromagnetiske emissioner ... 40
Elektromagnetisk immunitet ... 41

Tak, fordi du har købt Maxi Sky 1000-loftliften fra Arjo.

Maxi Sky 1000 er en del af en serie kvalitetsprodukter, der er konstrueret specielt til hjemmepleje, plejehjem og andre anvendelser i sundhedssektoren.

Vi bestræber os på at opfylde vores kunders behov og levere de bedst mulige produkter samt træning, der sikrer, at personalet får mest muligt ud af alle Arjos produkter.

Kontakt os, hvis du har spørgsmål til anvendelse eller vedligeholdelse af dit Arjo-produkt.

Forord

Denne vejledning skal læses i sin helhed, før liften tages i brug. Oplysningerne i vejledningen er vigtige for korrekt betjening og service af Maxi Sky 1000. De vil hjælpe dig med at beskytte dit produkt og sikre, at det virker tilfredsstillende.

Løft og forflytning af en person udgør altid en potentiel risiko. Oplysningerne i denne vejledning er vigtige for din sikkerhed og skal læses og forstås for at forebygge personskader.

Hvis der indtræffer en alvorlig hændelse i forbindelse med denne enhed, som påvirker brugeren eller plejemodtageren, så bør brugeren eller plejemodtageren rapportere den alvorlige hændelse til producenten af enheden eller forhandleren. I EU bør brugere også indberette den alvorlige hændelse til den kompetente myndighed i den medlemsstat, hvor de befinder sig.

ADVARSEL: Personskader kan tilskrives anvendelse af uhensigtsmæssige dele. Brug kun dele, der er godkendt af Arjo, til din Maxi Sky 1000.

ADVARSEL: Uautoriserede ændringer af Arjo-produkter, herunder skinnesysteminstallationer, kan påvirke sikkerheden. Arjo kan ikke drages til ansvar for uheld, hændelser eller manglende ydelse, der måtte opstå som følge af uautoriserede ændringer af deres produkter.

Afprøvet i henhold til standarder af: CSA

Service og support

Rutinemæssige serviceeftersyn af din Maxi Sky 1000 skal udføres af uddannet servicepersonale. Dette vil sikre, at produktet kan bruges sikkert, og at det fungerer korrekt. Se afsnittet ”Pleje og vedligeholdelse”.

Kontakt din lokale Arjo-repræsentant, hvis du har brug for flere oplysninger, ønsker at indberette en uventet hændelse eller bemærker ændringer i din lifts ydeevne, eller hvis du har brug for hjælp til indstilling, anvendelse eller vedligeholdelse af Maxi Sky 1000. Din lokale repræsentant kan tilbyde et support- og serviceprogram med henblik på at maksimere produktets sikkerhed, pålidelighed og værdi på lang sigt.

Kontakt din lokale Arjo-repræsentant vedrørende reservedele.

Ekstra kopier af denne vejledning kan købes hos din lokale Arjo-repræsentant. Ved bestilling skal *brugsvejledningens* artikelnummer (se *forsiden*) og produktnummeret opgives.

001.14160.33.DK rev. 22

Generelle oplysninger

Producentoplysninger

Dette produkt er fremstillet af:
ArjoHuntleigh AB
Hans Michelsensgatan 10
211 20 Malmö, Sverige

Definitioner anvendt i denne vejledning:

ADVARSEL:

Betyder: Forsømmes det at forstå og følge disse anvisninger, kan det medføre, at du eller andre kommer til skade.

FORSIGTIG:

Betyder: Undlades det at følge disse anvisninger, kan det forårsage beskadigelse af produktet.

BEMÆRK:

Betyder: Dette er vigtige oplysninger vedrørende den korrekte anvendelse af hjælpemidlet.

Tilsigtet anvendelse

Maxi Sky 1000 og dens tilbehør er beregnet til at hjælpe plejepersonale med at løfte plejemodtagere på hospitaler, plejehjem, hjemmeplejemiljøer, herunder private hjem. Denne enhed er primært beregnet til forflytning af plejemodtagere med nedsat mobilitet, til lejringsskift i seng og til understøttelse af ekstremiteter. Forflytning af plejemodtageren udføres under opsyn af uddannet plejepersonale i overensstemmelse med instruktionerne i denne vejledning. Produktet må kun anvendes til de ovennævnte formål. Det skal installeres af Arjo-autoriseret personale og i henhold til lokale bestemmelser.

Levetid

Maxi Sky 1000 og dens tilbehør er konstrueret og testet til en levetid på syv (7) år eller 10.000 forflytninger, afhængigt af hvad der kommer først. Udstyret er underlagt forebyggende vedligeholdelse som beskrevet i afsnittet ”Pleje og vedligeholdelse”. Tidsforholdet imellem antal forflytninger i forhold til antallet af år er tydeliggjort i tabellen i Fig. 1.

Forflytninger pr. dag	år (10.000 forflytninger)
4	7
6	4,5
8	3,5

Fig. 1

ADVARSEL: Producenten kan ikke garantere fuld sikkerhed for en loftlift eller tilbehør, hvor levetiden er overskredet. Slid kan medføre brud på dele af produktet og forårsage, at en plejemodtager falder.

Den røde indikatorlampe på loftliften blinker, når den er ca. halvvejs igennem den brugbare levetid og igen for at angive, at den brugbare levetid er overskredet.

Loftliftens alder, brugshyppighed (antal forflytninger pr. dag), plejemodtagerens vægt samt vedligeholdelseshyppighed er faktorer, der påvirker levetiden af Maxi Sky 1000. En forflytning defineres som flytning af en plejemodtager fra et punkt til et andet. En forflytningscyklus omfatter et løft og en sænkning.

Den forventede holdbarhed for stofsejlene og stofbårerne er ca. 2 år fra købsdatoen. Denne forventede levetid gælder kun, hvis sejlene og bårerne er blevet vasket, vedligeholdt og efterset i overensstemmelse med *Arjos sejlanvendelses-vejledning*, *brugsvejledningen* samt *skemaet over forebyggende vedligeholdelse*.

Den forventede levetid for andre forbrugsvarer såsom batterier, sikringer, lamper, sejl, stropper og snore afhænger af vedligeholdelse og brug af dette udstyr. Forbrugsvarer skal vedligeholdes i overensstemmelse med *brugsvejledningen* samt *skemaet over forebyggende vedligeholdelse*.

Produktidentifikation

Enhedens identifikationsnummer (specifikation, model, serienummer) kan ses på et fabriksskilt af sølv, der sidder på den ene ende af liften (se Fig. 34).

Sådan benyttes denne vejledning

ADVARSEL: Gør ikke forsøg på at bruge produktet uden at have forstået til fulde alle oplysningerne indeholdt i denne vejledning. Misbrug af denne enhed kan medføre, at plejemodtageren tabes og kommer til skade.

Opbevar denne vejledning sammen med liften, og læs i den efter behov.

Anvendte symboler

Generelle symboler	Symbolforklaring
	Dette symbol angiver fremstillingsdatoen, og adressen på producenten.
CE	CE-mærkning angiver overensstemmelse med Det Europæiske Fællesskabs harmoniserede lovgivning.
C US	Dette symbol angiver godkendelse af Canadian Standards Association.
TÜV SÜD	Dette symbol angiver godkendelse af TÜV.
REF	Dette symbol følges af producentens artikelnummer.
SN	Dette symbol følges af producentens serienummer.
	Dette symbol henviser til *brugsvejledningen*.
	Bortskaffelse af elektrisk og elektronisk udstyr (WEEE). Produktet må ikke smides ud sammen med almindeligt husholdningsaffald eller industriaffald.
	Dette symbol angiver en type BF anvendt del iht. IEC 60601-standarden.
	Dette symbol angiver en risiko for klemning.
	Dette symbol viser hvor nødstop findes på liftkassetten.

Generelle symboler	Symbolforklaring
	Dette symbol viser hvor nødsænkningssystemet findes på liftkassetten.
SWL	Sikker arbejdsbelastning repræsenterer den maksimale belastning liften er klassificeret til med henblik på sikker brug.
$IP_{N_1N_2}$	Indkapslingens beskyttelsesgrad. N_1: Indtrængen af partikler, N_2: Indtrængen af vand.
⎓	Jævnstrøm.
∿	Vekselstrøm.
MD	Angiver, at produktet er medicinsk udstyr ifølge forordning (EU) 2017/745 om medicinsk udstyr
UDI	Unik udstyrsidentifikator

Oplader-tilknyttet symbol	Symbolforklaring
	Dette symbol angiver klasse II-udstyr: en term, der henviser til elektrisk udstyr, hvor beskyttelse imod elektrisk stød ikke kun er afhængig af basal isolation.

Sikkerhedsinstruktioner

Generelle anvisninger

ADVARSEL: Maxi Sky 1000 er kun beregnet til forflytning af plejemodtagere. Liften må ikke bruges til noget andet formål. Den kan blive beskadiget, og plejemodtagerens sikkerhed kan blive kompromitteret.

ADVARSEL: Placer altid sejlet omkring plejemodtageren i overensstemmelse med den leverede vejledning. Forsømmes dette, kan det medføre tilskadekomst.

FORSIGTIG: Pas på ikke at tabe loftliften. Dette kan medføre indvendig beskadigelse. Hvis der er mistanke om, at loftliften er beskadiget, skal den lokale Arjo-repræsentant kontaktes.

Sikker arbejdsbelastning

Maxi Sky 1000 er konstrueret med en løftekapacitet på 454 kg (1000 lb).

ADVARSEL: Maxi Sky 1000 er beregnet til brug med plejemodtagere, hvis vægt falder inden for den angivne sikre arbejds-belastning. Gør ikke forsøg på at løfte mere end den laveste vægtgrænse angivet på følgende:

- **skinnesystemet;**
- **mærkaten med "maksimal belastning" på Maxi Sky 1000;**
- **på afstandsbøjlen;**
- **på tilbehøret;**
- **på sejlet.**

Overbelastning af disse dele kan medføre, at plejemodtageren tabes og kommer til skade.

Vigtige sikkerhedsråd

Det skal altid sikres, at:

- loftliften er monteret og idriftsat af en autoriseret Arjo-kontrahent eller -montør.
- dette produkt anvendes af uddannet personale.

ADVARSEL: Før brug af Maxi Sky 1000-liften skal der udføres en klinisk evaluering af plejemodtagerens egnethed til forflytning af en sundhedsfaglig specialist. En forflytning bør kun udføres, når det ikke vil forringe plejemodtagerens sundhedstilstand.

- der tages særlige hensyn til en plejemodtager, der er forbundet til elektroder, katetre eller andet medicinsk udstyr.
- voldsomme stød undgås under forflytning.
- sejlet ikke er beskadiget, flænget eller flosset.
- de løfteprocedurer, der er beskrevet i vejledningen, følges.
- alle betjeningshåndtag og sikkerhedsfunktioner kun bruges som beskrevet i denne vejledning. Undgå at bruge magt til at betjene et betjeningshåndtag eller en knap på liften.
- opladeren ikke opbevares i en bruser, et badekar eller andre områder med høj luftfugtighed.
- sejlstropperne er i god stand og korrekt fastgjort.
- den daglige vedligeholdelse udføres før brug af liften.
- enhver mærkat med forholdsregler eller instruktioner læses, og at de, der ikke er letlæselige, udskiftes.

ADVARSEL: Der er en mulig kvælningsfare forbundet med løfteremmen, håndbetjenings-kablet og nødstopsnoren. De nødvendige forholdsregler skal tages for at forhindre dette.

ADVARSEL: Dette produkt indeholder mindre dele, der kan udgøre kvælningsfare, hvis de sluges eller indhaleres.

BEMÆRK: Arjo-loftlifte er special-konstruerede til KWIKtrak-loftliftsystemer og Arjo-sejl og tilbehør.

FORSIGTIG: Hold alle liftens komponenter rene og tørre for at undgå, at der sker fejlfunktion på enheden.

FORSIGTIG: Hvis håndbetjeningen udsættes for store mængder vand (eller anden væske), kan det forårsage funktionsfejl på enheden.

Forebyggelse af elektrisk stød

- En lift med afdækkede ledere eller beskadiget strømkabel må ikke berøres eller anvendes. Hvis det er tilfældet, skal den lokale Arjo-repræsentant straks kontaktes.
- Enhedens elektriske dele må ikke oversprøjtes eller udsættes for vand eller fugt.

- Kontrollér fabriksskiltet for spændings- og frekvenskrav. Disse krav kan være forskellige fra land til land. Gør ikke forsøg på at anvende liften i et område, der har andre spændings- og frekvenskrav.
- Gør ikke forsøg på at afdække, servicere eller reparere liften, batterierne eller opladeren. Hvis en enhed ikke fungerer, skal den lokale Arjo-repræsentant kontaktes.
- Læs vejledningen til batterier og oplader omhyggeligt, før de anvendes eller opbevares.

Forebyggelse af brand og eksplosion

- Batterier må ikke placeres eller opbevares i direkte sollys eller i nærheden af varmekilder.
- Batterierne og batteriopladeren må ikke udsættes for flammer.
- Opladeren må ikke bruges ved tilstedeværelse af antændelige anæstetiske gasser.
- Batteriernes poler må ikke kortsluttes.

Sikkerhedspraksis for mennesker og miljø

- Hvis batterihuset revner, og indholdet kommer i kontakt med huden eller tøjet, skal der straks skylles med rigelige mængder vand.
- Hvis indholdet kommer i kontakt med øjnene, skal der straks skylles med rigelige mængder vand og søges læge.
- Indånding af indholdet kan medføre irritation af luftvejene. Sørg for frisk luft og lægehjælp.
- Reglerne for sikker bortskaffelse af batterier i henhold til WEEE-direktivet (Waste of Electronic and Electrical Equipment) samt lokale regler og bestemmelser skal overholdes. Hvis ikke, kan batterierne eksplodere, lække og forårsage kvæstelser. Når batterierne returneres, skal deres poler isoleres med tape. Ellers kan restelektricitet i de brugte batterier forårsage brand eller eksplosion. Fig. 2 herunder vises symbolerne for bortskaffelse og genanvendelse.

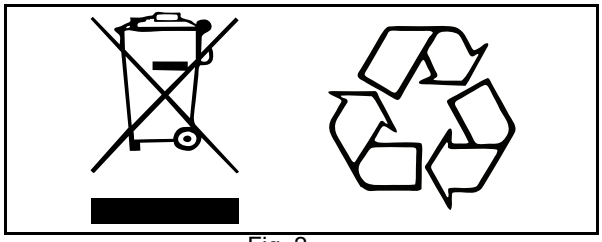

Fig. 2

ADVARSEL: Undlades det at bortskaffe dette udstyr og udstyrets dele i henhold til lokale bestemmelser, kan det udgøre en lovovertrædelse og forårsage skade på miljøet.

Råd vedrørende miljø

Når du kasserer dele fra liften, skal du kontakte de relevante lokale myndigheder for oplysninger.

Sikkerhedsregler for batteri og batterioplader

BEMÆRK: Følgende anvisninger er vigtige for at forlænge batteriets levetid.

ADVARSEL: Undlad at betjene ladeenheden med en beskadiget ledning,eller hvis enheden har være tabt eller er beskadiget. Strømledningen må ikke bøjes med magt, og der må ikke placeres tunge genstande på den. Dette vil beskadige ledningen og kan forårsage brand eller elektrisk stød.

- Batterikonnektoren og batteriopladeren må ikke udsættes for vand.
- Undlad at knuse, punktere, åbne eller adskille batterierne eller på anden måde udsætte dem for mekaniske indgreb, da dette medfører risiko for personskade.
- Pas på ikke at tabe batteriet.
- Brug kun den oplader, der blev leveret med udstyret.
- Oplad ikke batterierne på et område uden ventilation.
- Opladeren må ikke tildækkes eller udsættes for støv.

Overvejelser vedrørende hjemmeplejeomgivelser

ADVARSEL: Maxi Sky 1000 er ikke beregnet til at blive betjent af børn. Det kan medføre alvorlige personskader.

BEMÆRK: Der er behov for grundig rengøring, når Maxi Sky 1000 befinder sig i nærheden af dyr. Hår fra kæledyr, der fanges i enheden (igennem åbningen til stroppen), kan forringe produktets funktion.

Produktbeskrivelse

Maxi Sky 1000 Loftlift og ladestation

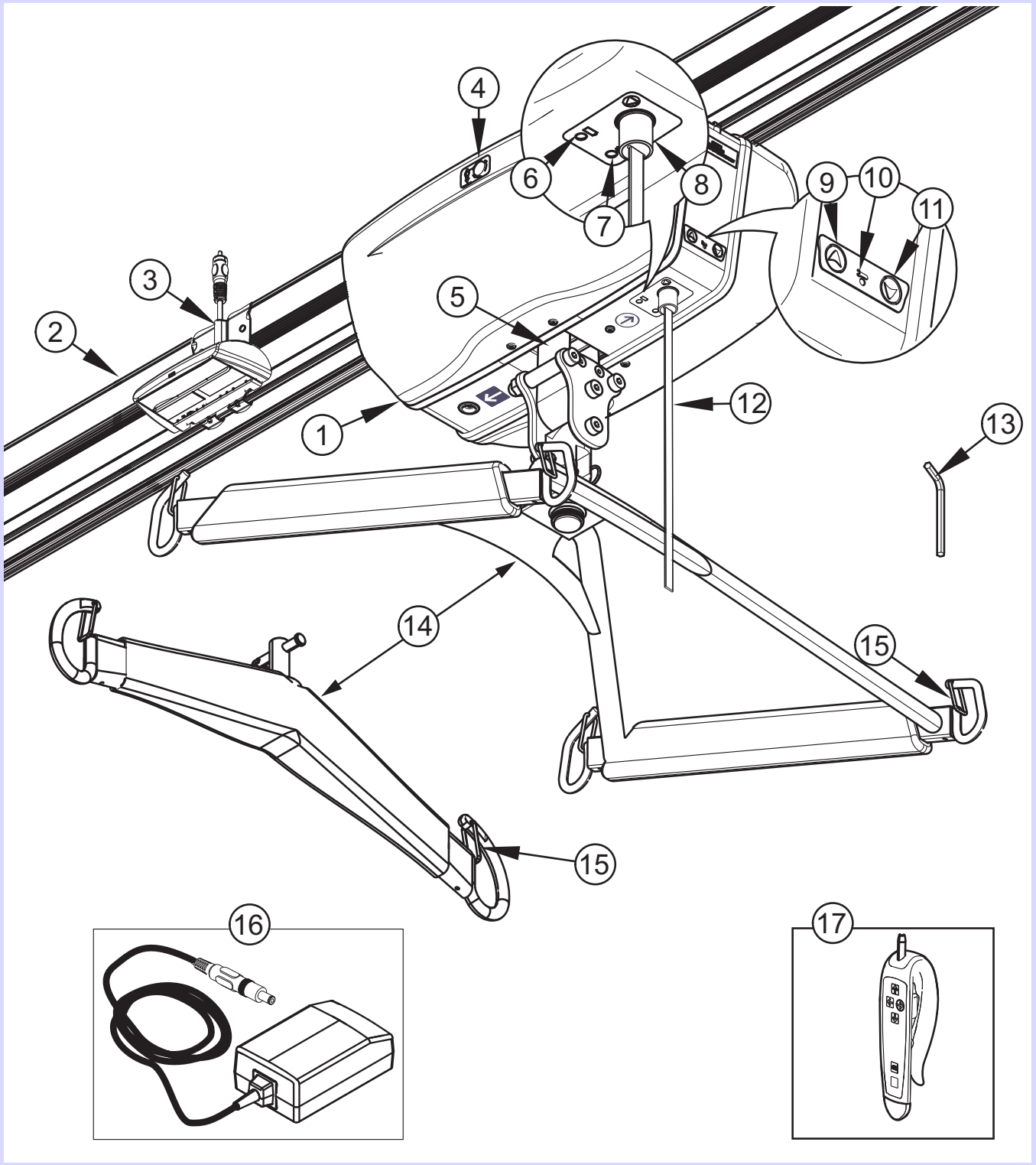

Fig. 3

Forklaring

1) Loftlift
2) Skinne
3) Ladestation
4) Adgang til nødsænkningsmekanisme
5) Strop
6) Gul ladelampe
7) Grøn strømlampe
8) Trykknap start
9) Skift op-knap
10) Rød lampe for vedligeholdelse/overbelastning
11) Skift ned-knap
12) Rød nødstoptræksnor
13) Unbrakonøgle til nødsænkningsmekanisme
14) Afstandsbøjle
15) Sikkerhedslås
16) Oplader (med ledning eller vægtilpasset)
17) Håndbetjening

Håndbetjening

Håndbetjeningen til Maxi Sky 1000 benyttes til at betjene loftliften. De enkelte funktioner er beskrevet i Fig. 4. Knapperne op og ned hæver og sænker afstandsbøjlen.

Knappen ”Programmeringsfunktion” gør det muligt at ændre liftens funktioner. Se afsnittet ”Programmering af Maxi Sky 1000” for at få yderligere oplysninger.

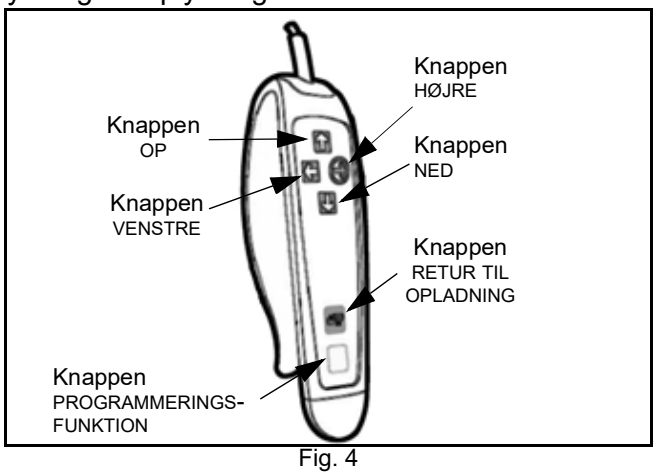

Fig. 4

ECS-skinnesystem

(Kun til Maxi Sky 1000 ECS)

Maxi Sky 1000-liften er også tilgængelig til brug med *KWIKtrak* ECS-opladningssystemet (Enhanced Charging System). Dette skinnesystem gør det muligt at lade loftliften oplade uafbrudt, når den sidder på skinnen. Det fjerner behovet for at sende enheden tilbage til ladestationen efter forflytning af plejemodtageren.

Med ECS-løsningen er funktionen ”retur til opladning” (RTO) ikke længere obligatorisk. Denne funktion kan imidlertid stadig bruges til at opbevare kassetten for enden af skinnen vha. en forprogrammeret position (PPP) indtil næste forflytning.

Da RTO er deaktiveret som standard, henvises til afsnittet ”Programmering af Maxi Sky 1000” i dette dokument vedrørende vejledning om aktivering af denne funktion, der i forbindelse med ECS kaldes ”retur til start” (RTS).

Se afsnittet, ”Sådan betjenes Maxi Sky 1000-liften”, i denne vejledning.

Opladere

Maxi Sky 1000-enhederne er udstyret med en vægtilpasset oplader, der kan tilpasses til vekselstrømskontakter rundt om i verden.

Bemærk: Undgå at anbringe opladeren sådan, at adgang til stikkontakten er begrænset, så afbrydelse er vanskelig.

Overophedningsbeskyttelse

Maxi Sky 1000-enhederne er udstyret med et sikkerhedssystem, der forhindrer misbrug af liften. Hvis liften bruges ud over den specificerede driftscyklus, vil et detekteringssystem blokere løftning af en belastning, indtil transmissions-temperaturen falder. I mellemtiden vil det stadig være muligt at aktivere funktionerne for den horisontale forskydning og sænkning. Når over-ophedningsbeskyttelsen er aktiveret, lyser den røde lampe i nedkølingsperioden. Der høres ligeledes en summen, hvis der trykkes på op-knappen. Afkølingsperioden varer imellem 10 og 30 minutter afhængig af omgivelserne.

Batterioplysninger

Maxi Sky 1000 bruger to forseglede 12 V-blysyrebatterier. Denne batteritype skal være ladet helt op hele tiden.

BEMÆRK: Batterierne skal oplades i mindst 8 timer før liften tages i brug første gang.

Batteriernes levetid kan variere (2-3 år) og afhænger af: anvendelseshyppighed, opladnings-hyppighed, driftstemperatur/opbevaringstempe-ratur og opbevaringstid.

Forlæng batteriernes levetid ved at oplade dem, før indikatoren for lav batterikapacitet tændes.

Genoplad batterierne ved at placere enheden under ladestationen. Kontrollér batteristatus-indikatoren for at bekræfte, at batterierne lader op.

Hvis batterierne er helt afladet, kan det tage op til 8 timer at genoplade dem helt.

BEMÆRK: Batterierne bliver ikke ladet op, hvis nødstoppet er aktiveret.

BEMÆRK: Enheden vil hverken løfte eller sænke, når den er i ladeposition.

Se diagrammet i Fig. 5, der viser forholdet mellem antallet af løft og belastningen.

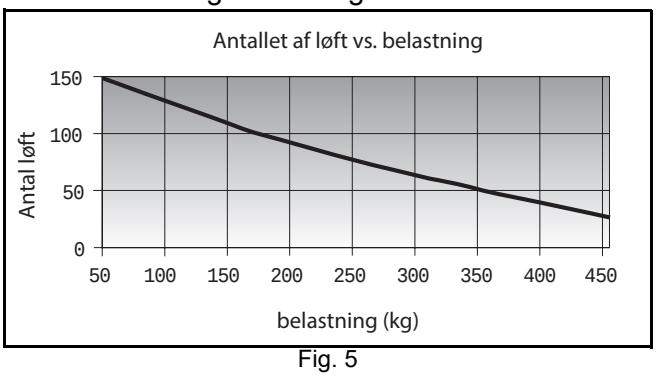

Fig. 5

Tilbehør

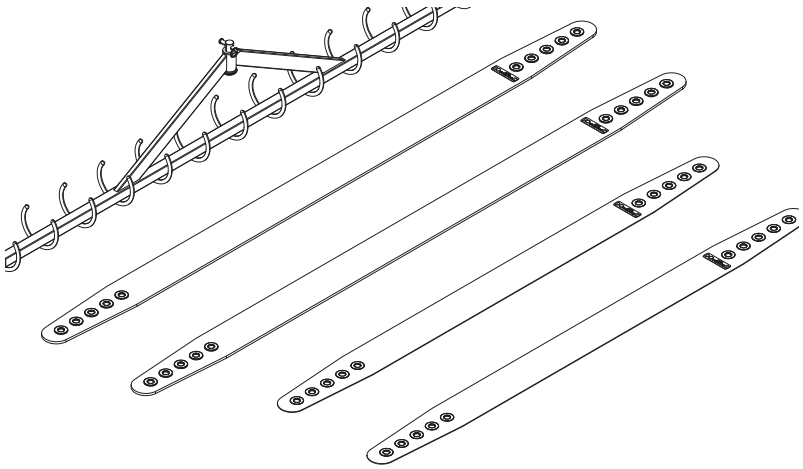

Båre til forflytninger i rygleje.
Beregnet til brug med Arjos monteringssystem med låsestift.

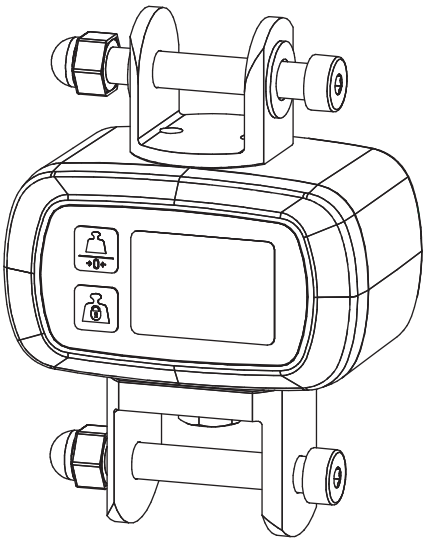

Vægt

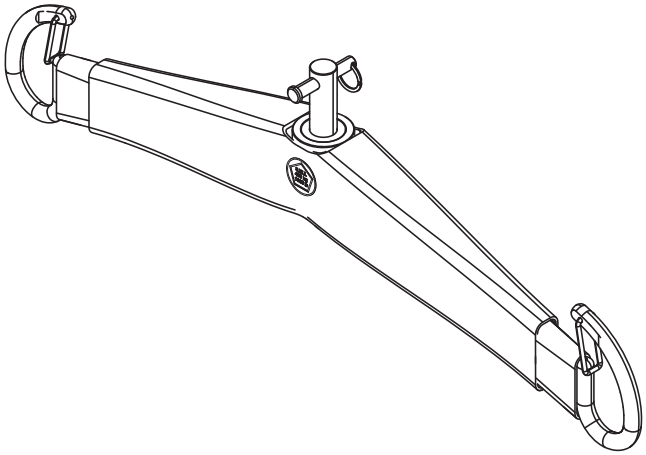

2-punkts afstandsbøjle
Afstandsbøjle med to kroge designet til
anvendelse med bariatriske plejemodtagere.
Anvendes til forflytninger med Arjos løkkesejl.
Beregnet til brug sammen med Arjos monteringssystem med låsestift.

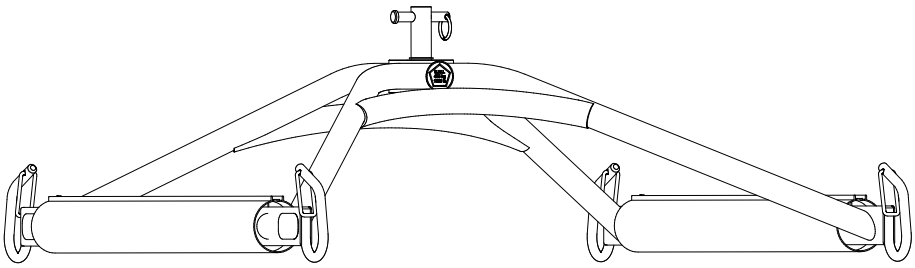

4-punkts afstandsbøjle
Afstandsbøjle med fire kroge designet til anvendelse med bariatriske plejemodtagere.
Anvendes til forflytninger med Arjos løkkesejl.
Beregnet til brug sammen med Arjos monteringssystem med låsestift.

Fig. 6

Kontrolknapper og funktioner

Nødsænkning

I det usandsynlige tilfælde, at der opstår en elektrisk fejl, har Maxi Sky 1000 en nødsænkningsfunktion.

FORSIGTIG: Nødsænkningsfunktionen må kun bruges i nødstilfælde.

Hvis loftliften svigter, imens en plejemodtager forflyttes, udgør nødsænkningsfunktionen en sikker måde at få plejemodtageren ned i en stol, seng eller kørestol (se Fig. 7). Sådan betjenes funktionen:

1) Træk i den røde nødstopsnor.
2) Fjern den sorte hætte, der sidder på begge sider af liften.
3) Find den 8 mm-unbrakonøgle frem, der fulgte med loftliften. Sæt unbrakonøglen ind i akslen.
4) Drej unbrakonøglen mod uret, så plejemodtageren sænkes langsomt. Gentag dette på modsatte side af liften om nødvendigt.

Når plejemodtageren er sænket og sikkert placeret i en stol, en seng eller en kørestol, tilkaldes en kvalificeret tekniker, som skal efterse loftliften.

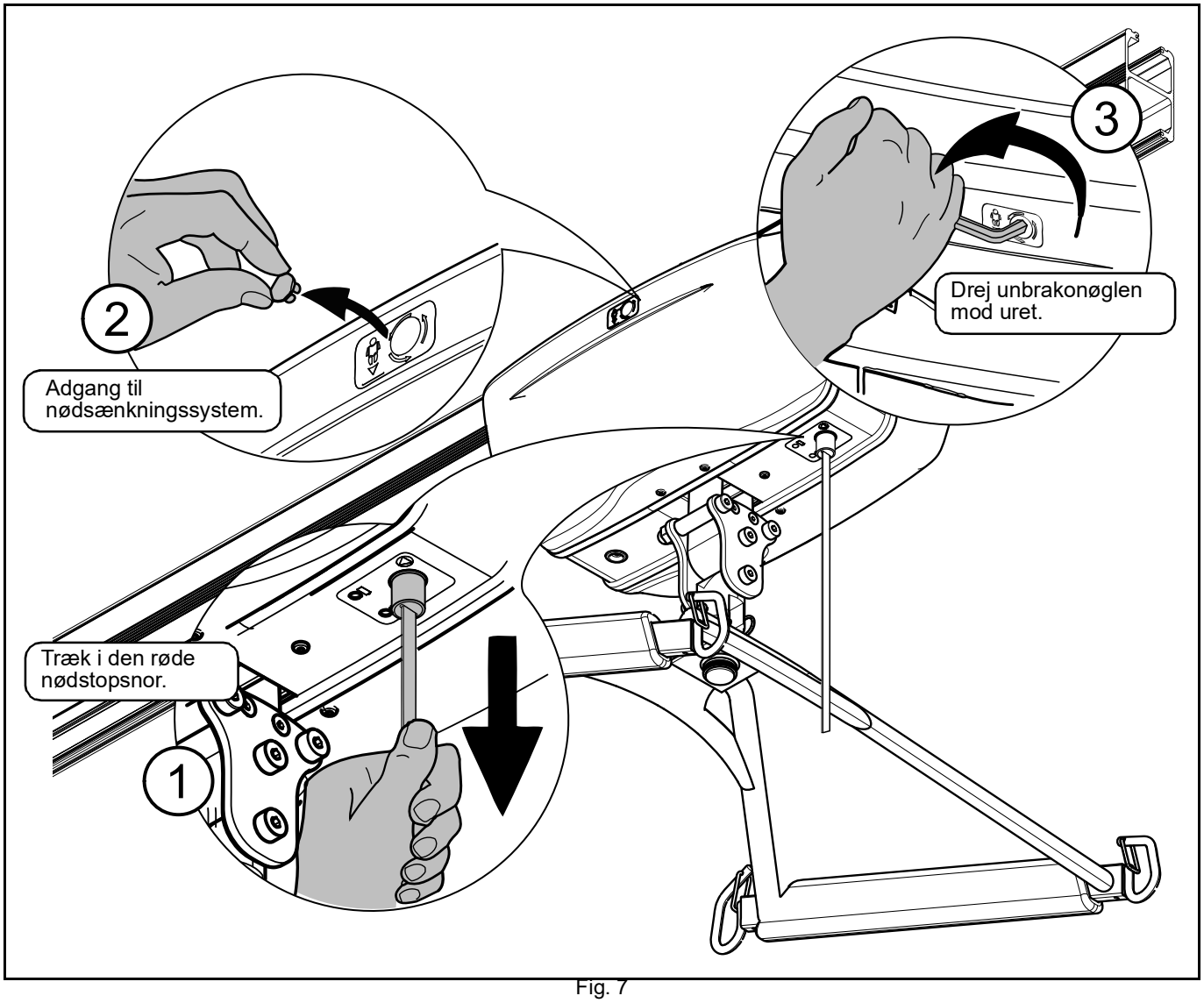

Fig. 7

Sådan betjenes Maxi Sky 1000

Nødstop (rød snor)

Nødstoppet kan aktiveres når som helst, for at standse liftens funktion.

1) Stands liften i en nødsituation ved at trække forsigtigt i den røde nødstopsnor en enkelt gang, indtil der lyder et ”klik” (se Fig. 8 - A). Læg mærke til, at nulstillingskontaktens plasticindsats i den øverste ende af den røde snor har bevæget sig ud (se Fig. 8 - B). Det grønne strømindikatorlys er slukket. Det kan også bemærkes at plejemodtageren begynder at blive sænket langsomt, når nødstoppet aktiveres. Dette er normalt.

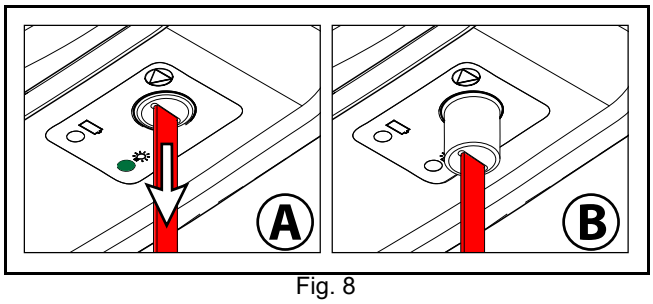

Fig. 8

FORSIGTIG: Træk ikke for hårdt i den røde nødstopsnor. Hvis der trækkes for hårdt i snoren, kan man risikere, at liften ikke længere fungerer.

2) Skub op på nulstillingsknappens plastikindsats for at genaktivere liften (på enheder med infrarød håndbetjening skal der trækkes i den røde nødstopsnor igen). Grønt lys bekræfter, at Maxi Sky 1000 er tændt og klar til brug.

Retur til opladning (RTO)

RTO-funktionen (eller RTS for ECS) er som standard deaktiveret. Aktivering af denne funktion er beskrevet i afsnittet ”Programmering af Maxi Sky 1000”.

RTO-funktionen aktiveres ved at trykke på knappen retur til opladning på håndbetjeningen i 3 sekunder. Afstandsbøjlen vil føres helt op for at undgå forhindringer under bevægelsen. Når liften er i ladestationen, sænkes afstandsbøjlen af sig selv til den forudindstillede højde, så den er nem at komme til.

RTO-funktionen er ikke en funktion til automatisk forflytning. Der medfølger en sikkerhedsvægtføler til enheden. Den skal forhindre, at funktionen benyttes, når plejemodtageren sidder i et sejl.

BEMÆRK: Retur til opladning kan bringes til ophør når som helst ved at trykke på én af knapperne på håndbetjeningen eller ved at trække i den røde nødstopsnor.

ADVARSEL: Brug af RTO-funktionen kræver konstant overvågning for at forhindre, at afstandsbøjlen rammer personer eller genstande undervejs.

Nødbremse

Nødbremsen er en ekstra sikkerhedsfunktion, der automatisk forhindrer plejemodtageren i at falde, hvis der imod al forventning skulle ske transmissionsfejl eller motorsvigt.

ADVARSEL: Efter et uheld og hvis bremsen blev anvendt, må der aldrig gøres forsøg på at bruge nogen af liftens funktioner. Dette kan frakoble bremsen og få plejemodtageren til at falde.

Nødbremsen er beregnet til aktivering en enkelt gang og kan derfor kun bruges én gang. Kontakt din Arjo-repræsentant for at få enheden udskiftet. Nødsænkning af enheden kan ikke bruges, når nødbremsen er udløst.

Indikatorlamper

Loftliften og ladesystemet har mange indikatorlamper. Det er vigtigt at forstå deres betydning for korrekt brug og forståelse af loftliften.

Strømlampe Grøn	BETJENING AF LIFTEN	
	Blinker	Lav batterispænding
	Konstant	Liften er tændt og klar til brug
Ladelampe Gul	BATTERIERNES TILSTAND	
	Blinker	I gang med opladning af batterier
	Konstant	Opladning færdig, batterierne er opladt
Lampe for vedligeholdelse/ overbelastning Rød	VEDLIGEHOLDELSE	
	Blinker	Vedligeholdelse påkrævet af lokal repræsentant
	Konstant	Liften blev startet i ”tilstanden service”, i ”tilstanden programmering” eller er under overophedningsbeskyttelse
Indikator for clipon-ladestation (LED)	OPLADNING	
	Konstant grøn	Der er tændt for clipon-ladestationen
	Konstant rød	Der er problemer med opladeren, undlad at bruge opladeren

Fig. 9

Fastgøring af afstandsbøjle

Afstandsbøjlen har et beslag, der gør det muligt for plejepersonalet at udskifte den med nogle få trin uden brug af værktøj.

Fastgøring af afstandsbøjlen til liften

ADVARSEL: Kontrollér hver gang forud for brugen, at stroppen sider ordentligt fast, og at fastgørelsen er sikret med splitringen igennem låsestiften. Forkert montering af afstandsbøjlen kan føre til, at pleje-modtageren tabes.

1) Sæt enden af stroppen ind i afstands-bøjleophænget.
2) Sæt låsestiften igennem ophænget og løkken for enden af stroppen.
3) Fastlås låsestiften ved hjælp af splitringen.

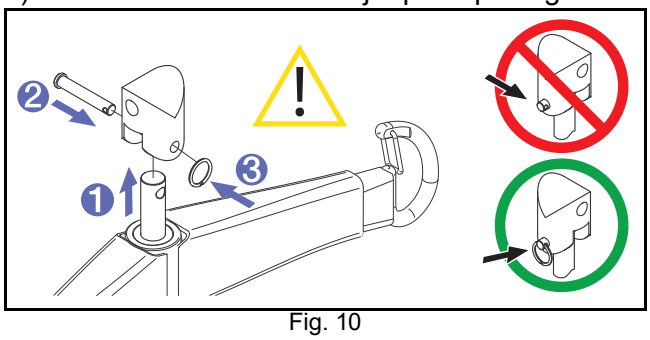

Fig. 10

Sådan benyttes løkkesejl

Kompatible sejl med 2-punkts afstandsbøjle

ADVARSEL: Sejlene vist i Fig. 11 er kun beregnet til brug med 2-punkts afstandsbøjlen.

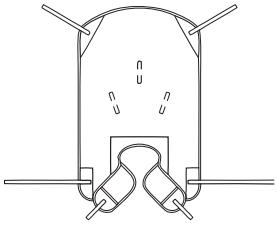
Hammock – THAi

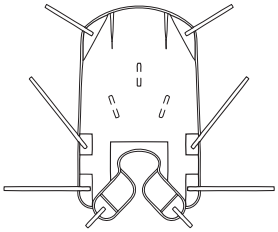
Hammock 6 – THA6i

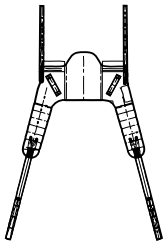
Universal – MLA3000

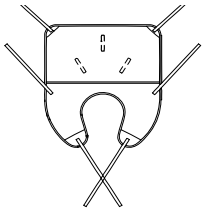
Quick Fit – TIR

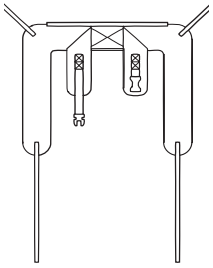
Hygiejne – THY

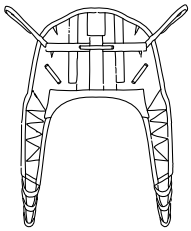
Combi – 62600X

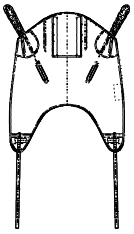
Net med hovedstøtte – MLA4060

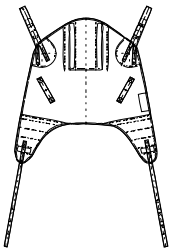
Med hovedstøtte – MLA2000

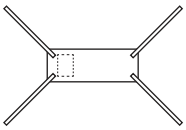
Ekstremitet – 300.20005

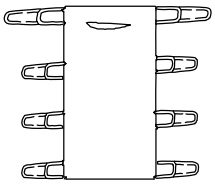
Repositionering – 624500

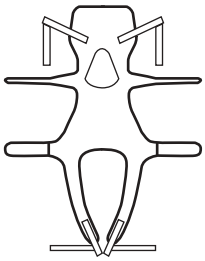
Walking Jacket – MAA5000

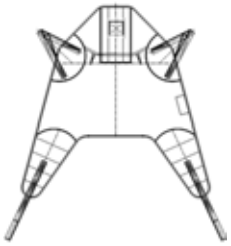
Flite (engangssejl) – MFA2000

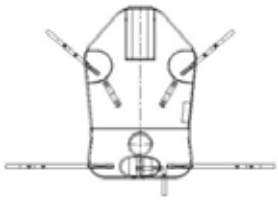
Hammock Amputering – MLA7000

Toilet – MLA4531

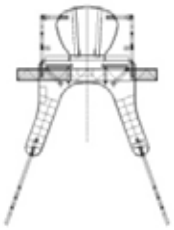
Toilet – MLA4031

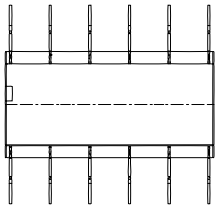
Repositionering – MAA6000

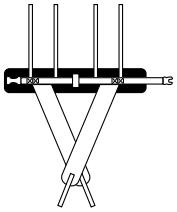
Gang – TEM

Fig. 11

BEMÆRK: Andre sejlmodeller kan også fås. Kontakt din lokale Arjo-repræsentant vedr. bestilling.

Valg af sejl

Afstandsbøjlen, der fastgøres til Maxi Sky 1000, bestemmer, hvilket sejl der kan benyttes til at forflytte plejemodtageren.

Der skal benyttes løkkesejl sammen med 2-punkts afstandsbøjlen.

Alle sejl er kodede efter størrelse med kantebånd eller fastgørelsesstropper i forskellig farve på følgende måde:

- Grå eller blågrøn – Extra Extra Small - XXS
- Hvid eller brun – Extra Small – XS
- Rød - Small - S
- Gul - Medium - M
- Grøn – Large - L

Den korrekte sejlstørrelse kan også understøtte plejemodtagerens skuldre under forflytning.

Arjo tilbyder en monterbar hovedstøtte til mange af vores sejl, hvis det anses for nødvendigt til visse plejemodtagere. Et sortiment af specialsejl kan fås som tilbehør. Henvendelse kan ske til jeres Arjo-repræsentant for yderligere oplysninger om disse sejl og særlige størrelser på sejl.

Bemærk: Hvis der skal anvendes Arjo *Flites*-sejl (engangssejl) sammen med Maxi Sky 1000-liften, er det vigtigt altid at se efter i den særskilte *Flites-brugsvejledning* i tillæg til denne *brugsvejledning*.

Montering af sejl på 2-punkts afstandsbøjlen

Anbring fastgørelsesløkkerne på krogene.

Sørg for, at løkkerne er anbragt korrekt, og at låseanordningerne lukker krogene som vist nedenfor.

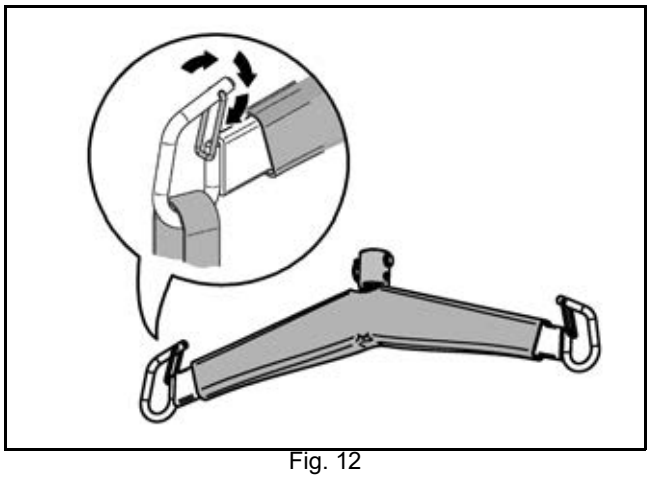

Fig. 12

Plejemodtagers stilling

De forskellige sejlløkker der vælges, afgør plejemodtagerens placering. Forskellige kombinationer af løkker kan bruges, så plejemodtageren kan løftes og transporteres i stillinger, lige fra halvt liggende til siddende.

KROPSSTILLING I HENHOLD TIL VALG AF LØKKESTROPPER			
SKULDRE	SKULDRE	BEN	HOFTER*
BEN		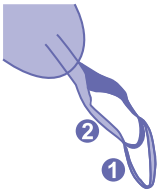	
	3	1	2
	2	1	2
	1	1	2
	1	2	1

*Hoftesejl er kun tilgængelige til THA6i-modellen

BEMÆRK: Sejl med flere løkker giver mulighed for flere alternative stillinger.

Sådan benyttes løkkesejl

Før man nærmer sig plejemodtageren

Hav altid et passende sejl, der er den rigtige model og har den passende størrelse, klar til forflytning med Maxi Sky 1000.

Det er vigtigt at vurdere plejemodtagerens almene tilstand, før der udføres en forflytning. For eksempel kan en urolig plejemodtager behøve en bestemt sejltype.

Fastgørelsesmetoder

Når løkkesejlet er placeret omkring plejemodtageren, kan det indstilles på tre måder. Med hver af de tre metoder, der er beskrevet nedenfor, er det nødvendigt først af forbinde hver af sejlets skulderstropper med begge sider af afstandsbøjlen.

Fastgørelsespunkter

De fastgørelsespunktbetegnelser, der fremgår her, vedrører kun nedenstående forklaringer.

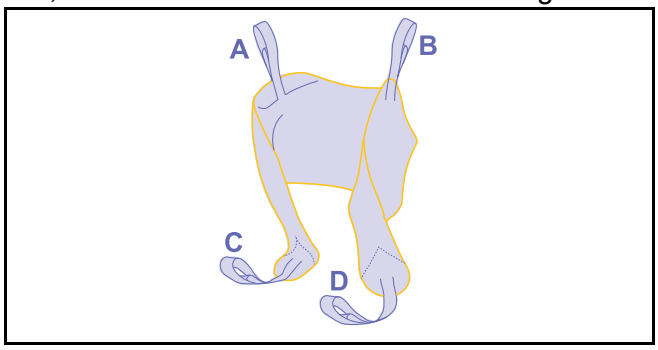

Fig. 13

Metode 1 - Kryds
(Samlede ben med krydsende stropper)

Denne metode anbefales til de fleste almindelige forflytninger.

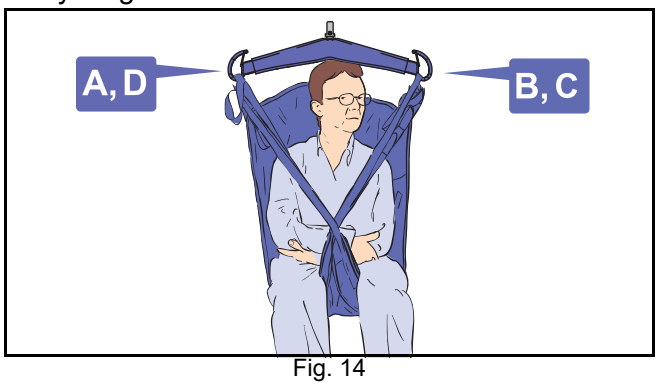

Fig. 14

Metode 2 - Hængekøje
(Bro, samlede ben)

Denne metode kan skabe en bekvem vugge for amputerede plejemodtagere.

Det er ligeledes en nyttig metode til plejemodtagere med muskelsammentrækninger, der gør det svært at anbringe en sejlstrop mellem benene.

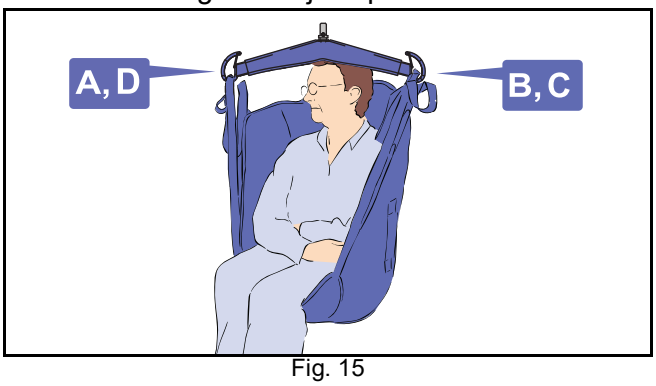

Fig. 15

ADVARSEL: Metode 2 er muligvis ikke egnet til forvirrede, genstridige eller utilregnelige plejemodtagere, da de kan falde frem og komme til skade.

Metode 3 - Abduktion
(Spredte ben og ikke-krydsende stropper)

Med denne metode holdes plejemodtagerens ben vidt fra hinanden, så metoden er velegnet til toiletbesøg og hygiejnepleje.

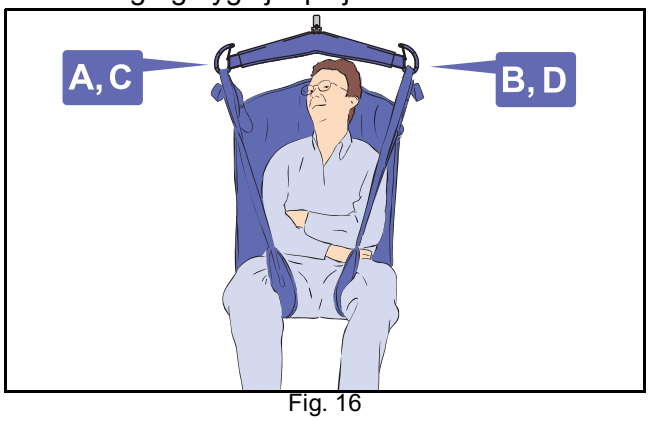

Fig. 16

Forflytning af plejemodtager ved hjælp af løkkesejl

Før brug af Maxi Sky 1000:

- Udfør altid punkterne, der er markeret med ”Før hver anvendelse” i ”Skemaet over forebyggende vedligeholdelse”, inden liften bruges.
- Liftstroppen skal være så lodret som muligt umiddelbart forud for løftet for at forhindre, at plejemodtageren udsættes for kraftige svingninger under løftet.

ADVARSEL: En plejemodtager må aldrig efterlades uden opsyn under forflytning. Visse sikkerhedsfunktioner er kun tilgængelige for plejepersonalet, og plejemodtageren kan komme til at sidde fast, i tilfælde af at der opstår en funktionsfejl.

ADVARSEL: Denne enhed må aldrig betjenes af plejemodtageren, men kun af plejepersonalet. Plejemodtageren kan komme til at sidde fast, i tilfælde af at der opstår en funktionsfejl.

ADVARSEL: Hold altid fast i afstandsbøjlen, når den befinder sig i nærheden af en plejemodtager. Afstandsbøjlen kan ramme plejemodtageren og forårsage personskade.

ADVARSEL: Inden plejemodtageren løftes, skal det altid sikres, at sejlet ikke hænger fast i nogen form for hindringer (f.eks. kørestolens bremser eller armlæn). Hvis sejlet hænger fast i sådanne hindringer, er der risiko for, at plejemodtageren tabes og falder.

ADVARSEL: Kontrollér altid, at sejlet forbliver fastgjort, mens det gradvist optager vægten af plejemodtageren. Forkert fastgjorte ophæng kan resultere i, at plejemodtageren tabes og falder.

ADVARSEL: Kontrollér, at afstandsbøjlen er fastgjort korrekt til liften. En usikret afstands-bøjle kan medføre, at plejemodtageren tabes og falder.

ADVARSEL: Sørg for, at den tilsigtede kørerute er helt fri for hindringer, så det forhin-dres, at plejemodtageren støder imod noget.

FORSIGTIG: Du må ikke prøve at trække kassetten langs skinnen i kablet til håndbetjeningen, da dette kan beskadige kablet og i sidste ende ødelægge håndbetjeningens funktionsdygtighed.

Løft af plejemodtager fra siddende stilling

1) Anbring sejlet omkring plejemodtager, så sejlets bund sidder lidt under halebenet. Der kan anvendes et MaxiSlide®- eller MaxiTube®-positioneringshjælpemiddel til hjælp med placering af sejlet.

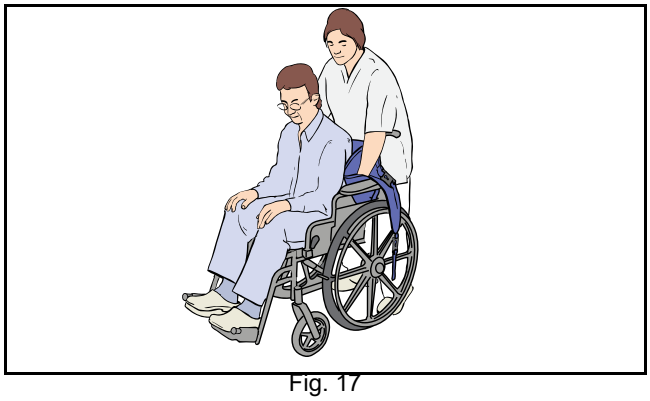

Fig. 17

2) Sørg for, at sejlets hovedstøttedel er bag ved plejemodtagerens hoved og dækker det.

3) Træk hver af benstropperne ned under lårene, så de stikker frem på indersiden af lårene

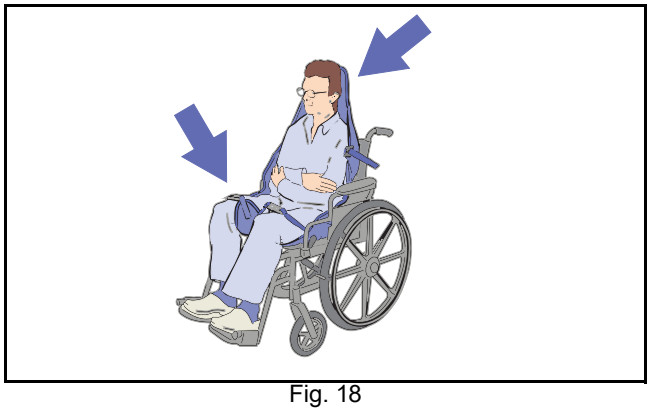

Fig. 18

4) Gå hen mod plejemodtager med liften, og sørg for, at:
   - Afstandsbøjlen er i eller lige under skulderhøjde.
   - Afstandsbøjlen er tilstrækkeligt tæt på, til at alle sejlløkkerne kan fastgøres på afstandsbøjlens kroge.

5) Hægt skulderremmene på og derefter bensektionen med en af de tre tidligere beskrevne metoder.

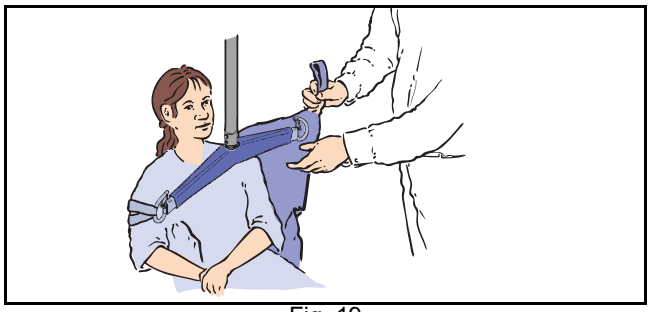

Fig. 19

6) Om nødvendigt sænkes afstandsbøjlen lidt.

7) Løft plejemodtageren.

8) Drej plejemodtageren, så vedkommende vender ansigtet i køreretningen, og hold sejlet i normal stolehøjde.

9) Fortsæt med forflytningen.

Sænkning af plejemodtager til siddende stilling

1) Når plejemodtageren er nået til den ønskede destination, sænkes vedkommende ned på den nye placering.

2) Når hele plejemodtagerens kropsvægt er fuldt understøttet, skal sejlet hægtes af.

3) Kør liften væk fra plejemodtageren.

4) Fjern sejlet fra plejemodtageren.

Sådan benyttes løkkesejl

Løft af plejemodtager fra rygleje

Når plejemodtageren løftes fra en seng, skal det sikres, at sengen har den korrekte arbejdshøjde, inden løftet påbegyndes.

ADVARSEL: Sørg for, at sengehesten er monteret og forhindrer plejemodtageren i at falde ud.

1) Vend plejemodtageren om på siden.
2) Fold sejlet på midten, og anbring det på sengen, hvor det placeres langs plejemodtagerens ryg, så bunden af plejemodtagerens rygsøjle følger sejlets bund, og det sikres, at sejlet når helt op til toppen af plejemodtagerens hoved.

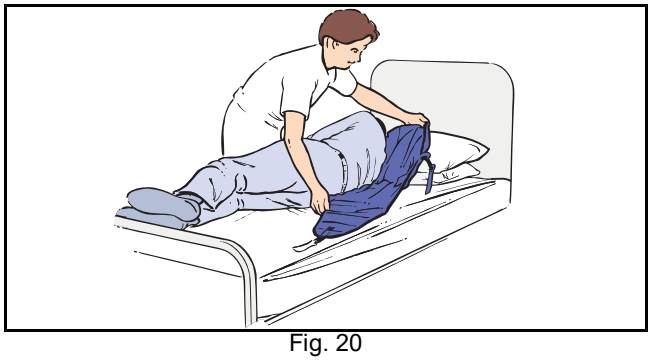

Fig. 20

3) Rul plejemodtageren tilbage på sejlet og en smule i den modsatte retning, så den foldede del af sejlet kan rulles ud.
4) Hvis det er muligt, hæves sengegærdet.
5) Gå hen mod plejemodtageren med liften. Sørg for, at afstandsbøjlen er tilstrækkeligt tæt på, til at alle sejlløkkerne kan fastgøres på afstandsbøjlens kroge.
6) Hægt skulderremmene på og derefter bensektionen med en af de tre tidligere beskrevne metoder.
7) Løft plejemodtageren.
8) Drej plejemodtageren, så vedkommende vender ansigtet i køreretningen, og hold sejlet i normal stolehøjde.
9) Fortsæt med forflytningen.

Sænkning af plejemodtager til rygleje

1) Når plejemodtageren er nået til den ønskede destination, sænkes vedkommende ned på den nye placering.
2) Når hele plejemodtagerens kropsvægt er fuldt understøttet, skal sejlet hægtes af.

Sådan bruges bårerammer og bårer

Hvis der skal benyttes nogen af Arjos plejemodtagerbårerammer sammen med Maxi Sky 1000, skal brugsvejledningen til den relevante bårerramme og båre læses før anvendelse.

Kompatible sejl

Yderligere oplysninger vedrørende anvendelse af sejl findes i dokumentationen, der fulgte med sejlet.

Kompatible sejl med 4-punkts afstandsbøjle

ADVARSEL: Sejlet vist i Fig. 21 er kun beregnet til brug med 4-punkts afstandsbøjlen.

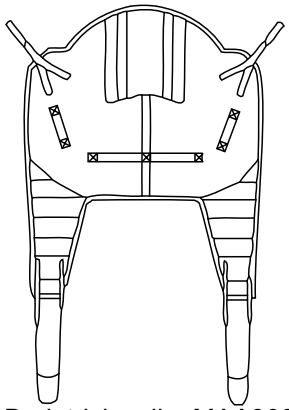

Bariatrisk sejl – MAA8000

Fig. 21

Anvendelse af bariatrisk sejl

Valg af sejl

Afstandsbøjlen, der fastgøres til Maxi Sky 1000, bestemmer, hvilket sejl der kan benyttes til at forflytte plejemodtageren. De bariatriske sejl skal anvendes sammen med 4-punkts afstandsbøjlen.

Alle sejl er kodede efter størrelse med kantebånd eller fastgørelsesstropper i forskellig farve på følgende måde:

- Gul - Medium - M
- Grøn – Large - L
- Blå - Ekstra large - XL
- Terrakotta - ekstra ekstra large - XXL

Den korrekte sejlstørrelse kan også understøtte plejemodtagerens skuldre under forflytning.

Arjo tilbyder en monterbar hovedstøtte til mange af vores sejl, hvis det anses for nødvendigt til visse plejemodtagere. Et sortiment af specialsejl kan fås som tilbehør. Henvendelse kan ske til jeres Arjo-repræsentant for yderligere oplysninger om disse sejl og særlige størrelser på sejl.

Bemærk: Hvis der skal anvendes Arjo *Flites*-sejl (engangssejl) sammen med Maxi Sky 1000-liften, er det vigtigt altid at se efter i den særskilte *Flites-brugsvejledning* i tillæg til denne *brugsvejledning*.

Før man nærmer sig plejemodtageren

Hav altid et passende sejl, der er den rigtige model og har den passende størrelse, klar til forflytning med Maxi Sky 1000.

Det er vigtigt at vurdere plejemodtagerens almene tilstand, før der udføres en forflytning. For eksempel kan en urolig plejemodtager behøve en bestemt sejltype.

Forflytning med 4-punkts afstandsbøjlen

Montering af bariatriske løkkesejl til 4-punkts afstandsbøjlen

ADVARSEL: Ved montering af et løkkesejl på 4-punkts afstandsbøjlen skal det altid sikres, at fastgørelsesløkkerne placeres korrekt på krogene (se Fig. 22). Forkert montering af sejlet kan føre til, at plejemodtageren tabes.

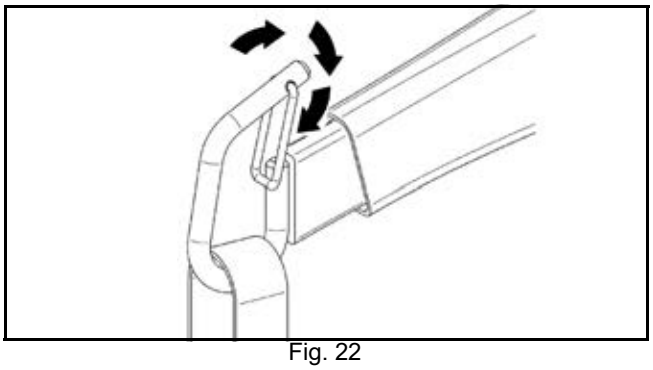

Fig. 22

ADVARSEL: En plejemodtager må aldrig efterlades uden opsyn under forflytning. Visse sikkerhedsfunktioner er kun tilgængelige for plejepersonalet, og plejemodtageren kan komme til at sidde fast, i tilfælde af at der opstår en funktionsfejl.

ADVARSEL: Denne enhed må aldrig betjenes af plejemodtageren, men kun af plejepersonalet. Plejemodtageren kan komme til at sidde fast, i tilfælde af at der opstår en funktionsfejl.

ADVARSEL: Hold altid fast i afstandsbøjlen, når den befinder sig i nærheden af en plejemodtager. Afstandsbøjlen kan ramme plejemodtageren og forårsage personskade.

ADVARSEL: Inden plejemodtageren løftes, skal det altid sikres, at sejlet ikke hænger fast i nogen form for hindringer (f.eks. kørestolens bremser eller armlæn). Hvis sejlet hænger fast i sådanne hindringer, er der risiko for, at plejemodtageren tabes og falder.

ADVARSEL: Kontrollér altid, at sejlet forbliver fastgjort, mens det gradvist optager vægten af plejemodtageren. Forkert fastgjorte ophæng kan resultere i, at plejemodtageren tabes og falder.

ADVARSEL: Kontrollér, at afstandsbøjlen er fastgjort korrekt til liften. En usikret afstandsbøjle kan medføre, at plejemodtageren tabes og falder.

ADVARSEL: Sørg for, at den tilsigtede kørerute er helt fri for hindringer, så det forhindres, at plejemodtageren støder imod noget.

FORSIGTIG: Du må ikke prøve at trække kassetten langs skinnen i kablet til håndbetjeningen, da dette kan beskadige kablet og i sidste ende ødelægge håndbetjeningens funktionsdygtighed.

Løft af en plejemodtager fra en seng

Den løfteteknik, der beskrives her, kan anvendes til liggende plejemodtagere, uanset hvor de ligger: på sengen eller på gulvet.

1) Rul plejemodtageren ind mod dig selv, fold sejlet halvvejs, og læg det på sengen langs plejemodtagerens ryg (se Fig. 23). Sørg for, at sejlet placeres således, at plejemodtageren ligger midt på sejlet, når han/hun rulles tilbage. Kontrollér ligeledes, om området på sejlet, der er beregnet til hovedet, ligger direkte under plejemodtagerens nakke.

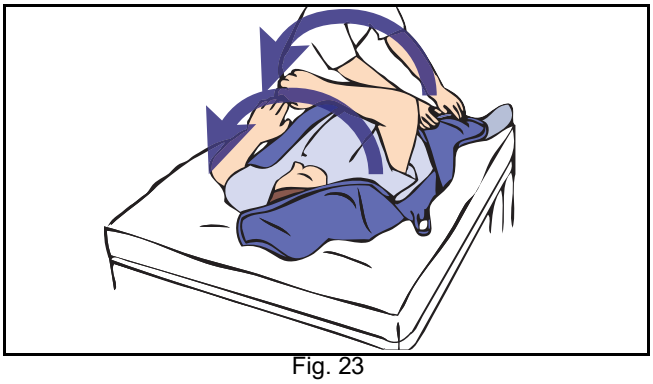

Fig. 23

2) Rul plejemodtageren tilbage på sejlet, og en smule i den modsatte retning, så den foldede del af sejlet kan rulles ud under plejemodtageren. For tunge plejemodtagere anbefales det at anvende et glidelagen. Se anvisningerne for glidelagnet for flere oplysninger.

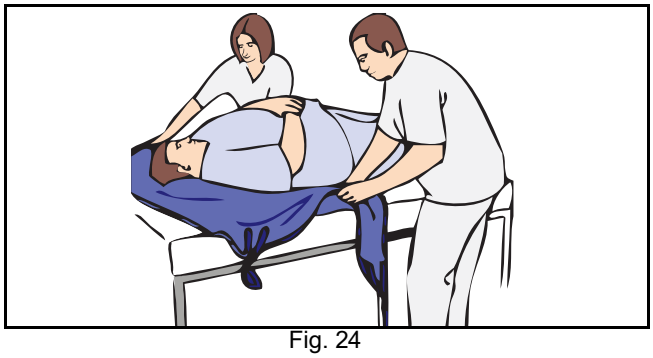

Fig. 24

BEMÆRK: Hvis plejemodtageren nemt kan sidde, kan sejlet placeres på samme måde, som hvis plejemodtageren sad i en stol. Se afsnittet "Løft af en plejemodtager fra en stol".

3) Placer Maxi Sky 1000 direkte over plejemodtageren.

4) Brug håndbetjeningen til at sænke afstandsbøjen, og sæt sejlets skulderstropper fast, idet du passer på ikke at sænke afstandsbøjlen ned på plejemodtageren.

5) Stropperne skal føres under lårene. Dette kan betyde, at man bliver nødt til at løfte et ben ad gangen og evt. sænke afstandsbøjlen lidt mere. Ved løft fra sengen foretrækker nogle plejere at forbinde benstropperne først. Det gælder især for plejemodtagere med kraftige lår. Man kan bruge denne metode ved at løfte hoften og bøje knæet mest muligt og så hægte benstropperne på.

6) Kontrollér, at alle fire punkter på sejlet er fastgjort på afstandsbøjlen, og løft så plejemodtageren ved brug af håndbetjeningen. Placér plejemodtageren bekvemt til forflytning.

ADVARSEL: Liftstroppen skal være så lodret som muligt umiddelbart forud for løftet for at forhindre, at plejemodtageren udsættes for kraftige svingninger under løftet.

Fortsæt med at overføre plejemodtageren til en stol som i afsnittet "Løft af plejemodtager fra en stol", eller sæt plejemodtageren tilbage på sengen (ved at følge ovennævnte fremgangsmåde i omvendt rækkefølge) ved at flytte plejemodtageren til den ønskede stilling og derpå sænke ham/hende.

Når hele kropsvægten er fuldt understøttet, skal benstropperne og derefter skulderstropperne hægtes af.

Kør afstandsbøjlen væk, før sejlet under plejemodtageren fjernes.

Løft af en plejemodtager fra en stol

De løfteteknikker, der beskrives her og vises på billederne på de følgende sider, kan bruges til siddende plejemodtagere, uanset hvor de sidder (f.eks. på kanten af en seng, i en stol, i en kørestol eller lignende).

1) Læg sejlet rundt om plejemodtageren, således at det nederste af hans/hendes rygsøjle er dækket og hovedstykket på sejlet ligger bag hovedet. Træk hver af benstropperne ned under lårene, så de stikker frem på indersiden af lårene.

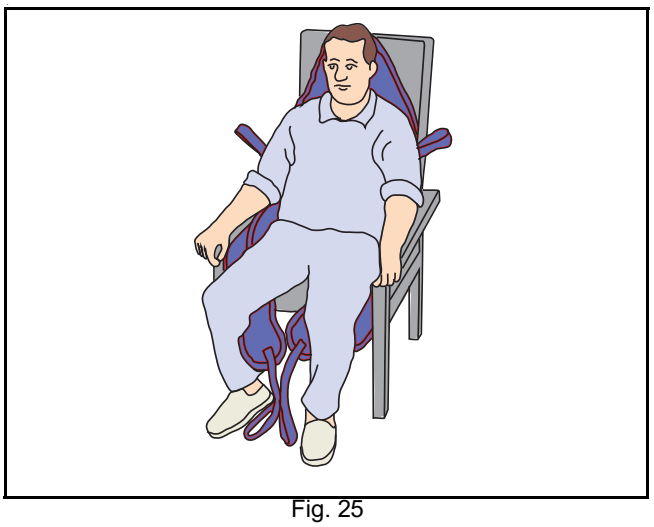

Fig. 25

001.14160.33.DK rev. 22

2) Sørg for, at alle fire stropper sidder sikkert fast, løft derpå plejemodtageren med håndbetjeningen. Området på sejlet til hovedet skulle nu være til nytte. Dette er den mest bekvemme stilling, når plejemodtageren skal forflyttes eller transporteres, fordi det begrænser trykket på plejemodtagerens lår. Hældningsvinklen kan øges af hensyn til mere urolige plejemodtagere, når man sænker plejemodtageren ned i en stol eller forflytter ham/hende til en stol fra sengen (se Fig. 26).

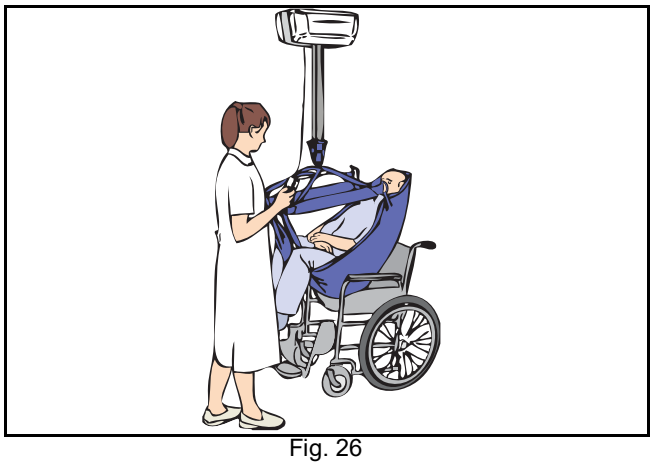

Fig. 26

3) Drej i forbindelse med forflytningen plejemodtageren, så ansigtet vender i kørselsretningen. Hold sejlet i normal stolehøjde, da dette giver tillid og værdighed. Plejemodtageren bør ikke løftes over plejepersonalets øjenhøjde, da dette reducerer fornemmelsen af højde og kan forvirre plejemodtageren. Støt plejemodtageren for at standse kraftige udsving og for at give en fornemmelse af ekstra sikkerhed.

4) Forsæt med forflytning af plejemodtageren til en stol, eller placer plejemodtageren på en seng ved at flytte og derefter sænke plejemodtageren til den ønskede stilling (se Fig. 27).

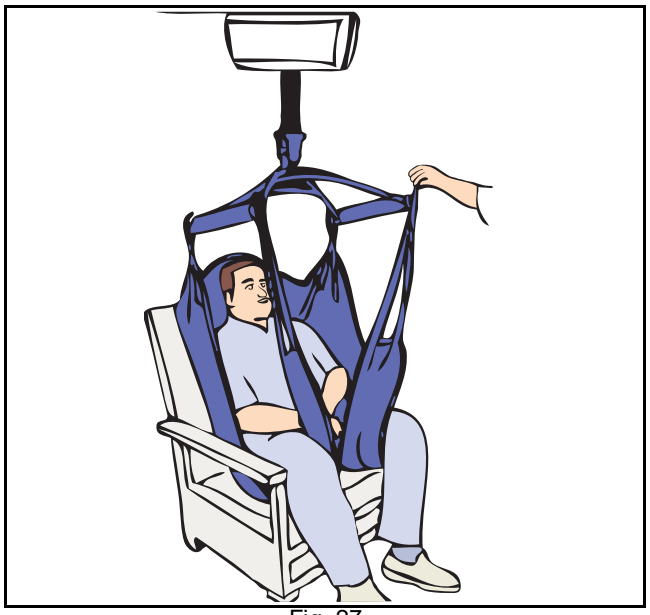

Fig. 27

Løft af en plejemodtager fra gulvet

Plejemodtageren kan løftes fra liggende stilling på gulvet, men af hensyn til hans/hendes komfort, bør man lægge en pude under hans/hendes hoved først.

1) Læg sejlet omkring plejemodtageren som i afsnittet ”Løft af en plejemodtager fra en seng” (se Fig. 23 og Fig. 24).

2) Fastgør skulderstropperne først og dernæst benstropperne. Det kan være nødvendigt at sænke afstandsbøjlen en lille smule mere.

Hvis plejemodtageren skal løftes fra gulvet, foretrækker nogle operatører at fastgøre benstropperne først (det gælder især, hvis plejemodtageren har kraftige lår). Man kan bruge denne metode ved at løfte hoften og bøje knæet mest muligt og så hægte benstropperne på.

3) Hægt skulderstropperne på. Det er sandsynligvis nemmere at hægte de længste stropper på.

4) Når alle stropper er korrekt fastgjort, løftes plejemodtageren fra gulvet i halvt liggende stilling (se Fig. 28).

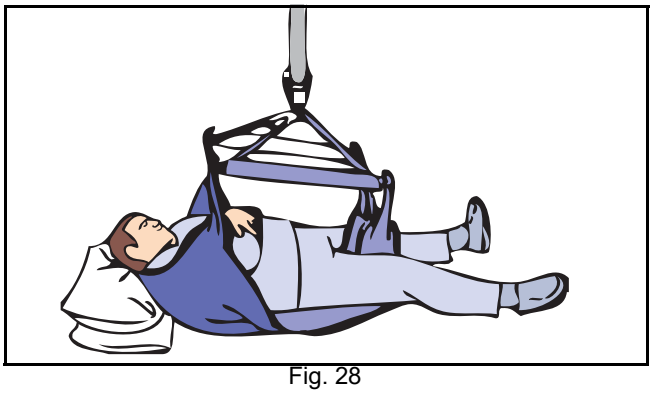

Fig. 28

Plejemodtageren kan så placeres i en stol eller på en seng. Spastiske plejemodtagere kan løftes med Maxi Sky 1000, men vær særligt opmærksom på at støtte plejemodtagerens ben i begyndelsen af løftet.

5) Før loftliften væk fra plejemodtageren.

6) Når Maxi Sky 1000 ikke længere er nødvendig, placeres loftliften tilbage i ladestationen. Indikatorlampen skal være tændt på clipon-ladestationen, for at loftliften kan registrere ladestationen.

Kontrollér, at den grønne lampe på ladestationen og den gule lampe (blinkende eller konstant) på loftliften lyser for at sikre, at ladefunktionen virker korrekt.

Brug af FIDO-funktionen (forprogrammerede positioner)

BEMÆRK: Denne funktion kan kun aktiveres af en kvalificeret reparatør.

1) Hvis du benytter de forprogrammerede positioner, vil enheden detektere stationer (positioner) placeret langs skinnen. Enheden vil gå til den angivne position ved hjælp af håndbetjeningen.

2) Angiv den ønskede slutposition ved at trykke på Prog.-knappen det antal gange, som svarer til antallet af stationer mellem loftliften og den ønskede position. Tryk dernæst på retningsknappen for at aktivere funktionen. Det er eksempelvis muligt at gå til tredje station ved at trykke tre gange på knappen prog efterfulgt af retningen (knapperne venstre eller højre).

Dernæst går enheden af sig selv til den ønskede station og forbliver i venteposition.

Hvis den indtastede position ikke er korrekt, kan loftliften standses når som helst ved at trykke på en vilkårlig knap på håndbetjeningen. Fra denne position skal loftliften omprogrammeres til den nye ønskede position. Tæl antallet af stationer fra liftens aktuelle position, og angiv retningen.

Programmering af Maxi Sky 1000

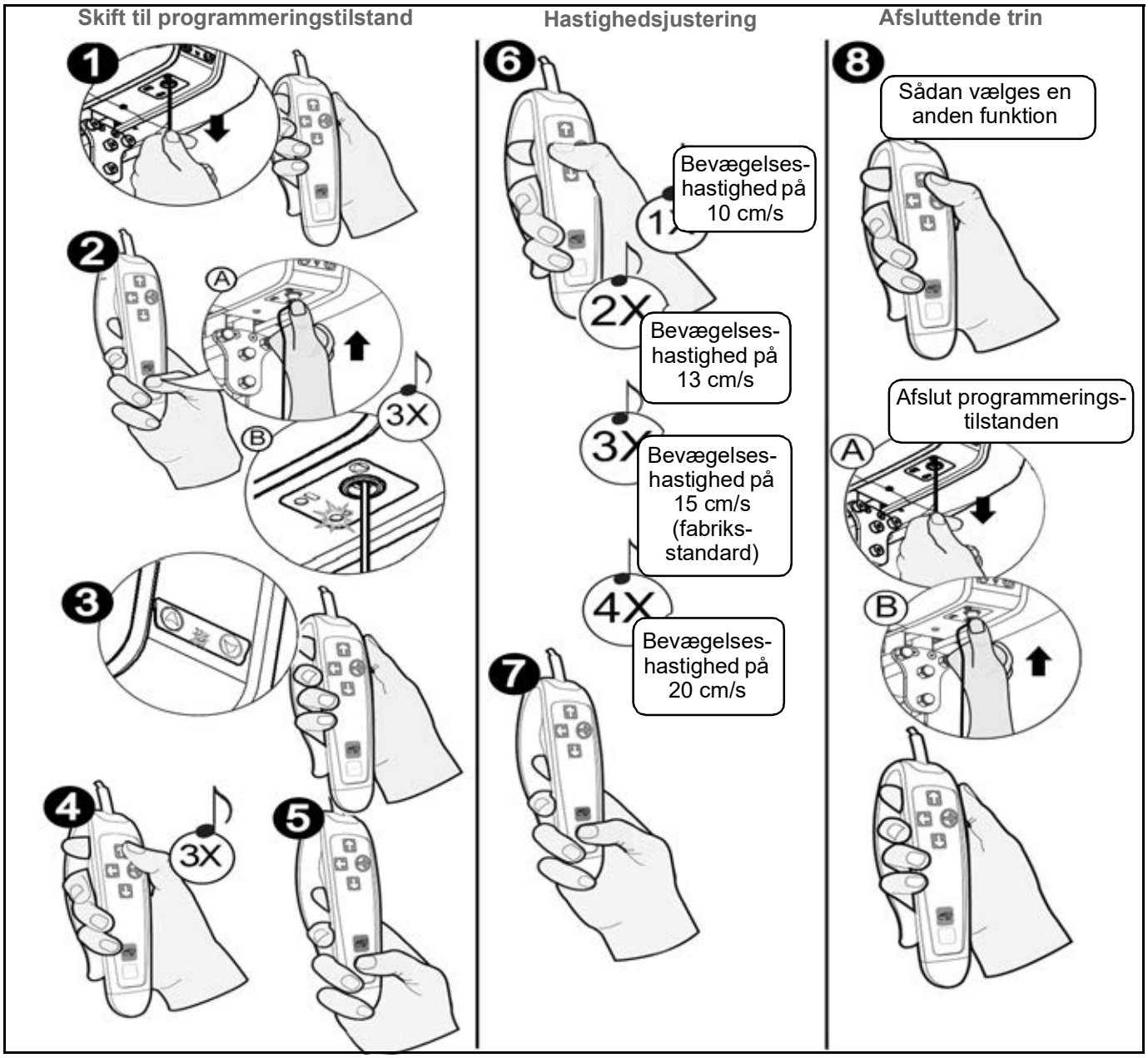

Fig. 29

Skift af bevægelseshastighed

❶ Sluk loftliften ved at trække i den røde snor. Den grønne LED slukkes.

❷ Tryk på knappen PROG på håndbetjeningen. Tryk samtidigt på afbryderknappen. Den grønne lampe blinker, og der lyder tre bip.

❸ Den røde LED tændes. Knappen PROG kan så slippes.

❹ Tryk på opknappen én gang (der lyder et bip) for at gå til funktionen hastighedsjustering.

❺ Tryk nu på knappen PROG for at bekræfte valget.

❻ Med knappen VENSTRE vælges en af fire forudindstillede hastigheder.

❼ Tryk nu på knappen PROG for at bekræfte den valgte hastighed.

❽ Tryk på OP for at fortsætte i programmeringstilstand eller for at skifte til normal tilstand, træk i den røde snor for at slukke loftliften. Tryk afbryderknappen ind. Liften sættes tilbage i normal brugsfunktion.

001.14160.33.DK rev. 22

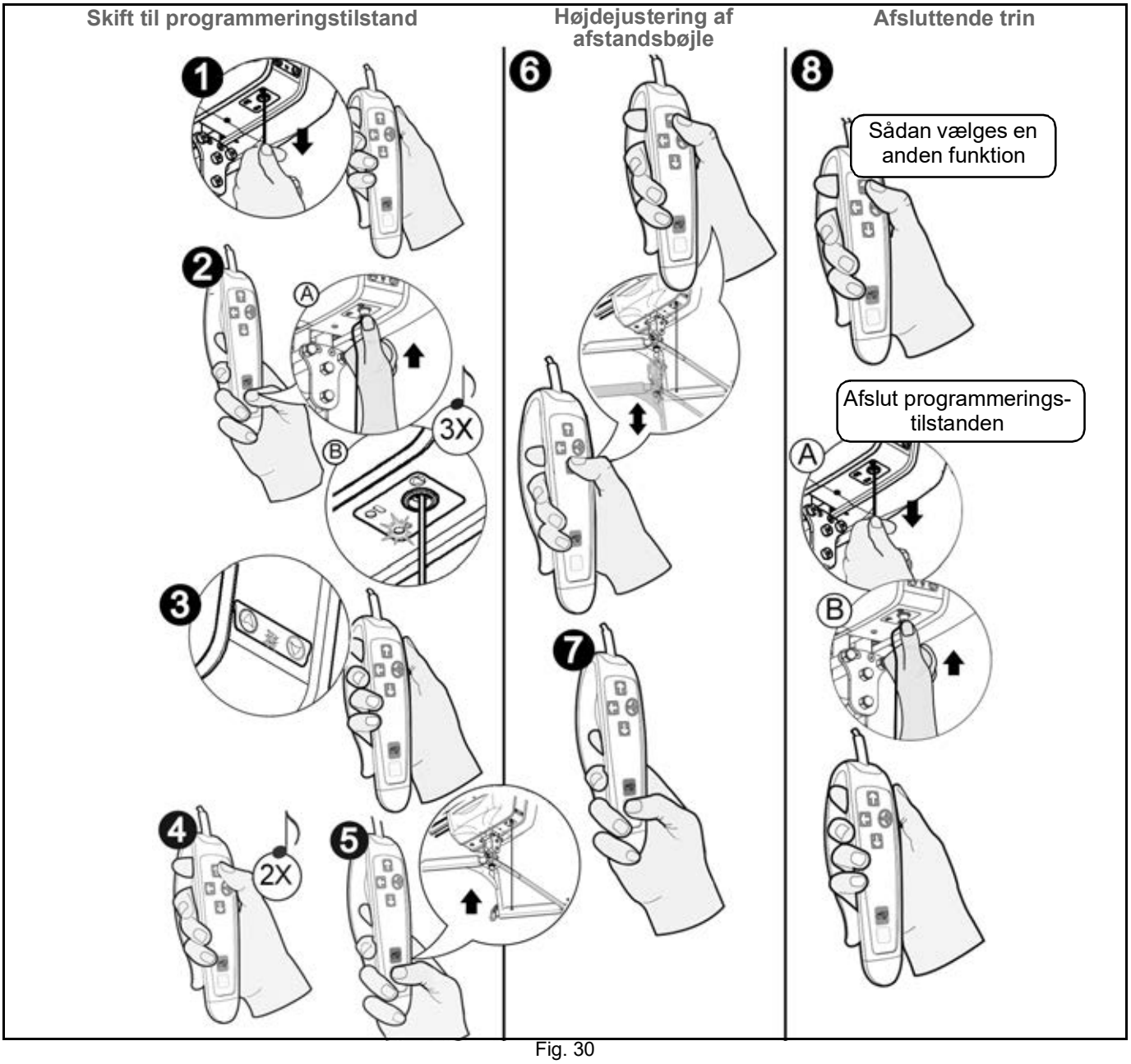

Fig. 30

Justering af afstandsbøjlens højde

❶ Sluk loftliften ved at trække i den røde snor. Den grønne LED slukkes.

❷ Tryk på knappen PROG på håndbetjeningen. Tryk samtidigt på afbryderknappen. Den grønne lampe blinker, og der lyder tre bip.

❸ Den røde LED tændes. Knappen PROG kan så slippes.

❹ Tryk to gange på knappen OP (der lyder to bip) for at ændre afstandsbøjlens højde.

❺ Tryk nu på knappen PROG for at bekræfte valget.

❻ Stroppen vil begynde at blive rullet ind. Når den er helt rullet ind, trykkes på op- og nedknapperne for at indstille afstandsbøjlens højde, når loftliften sendes retur til ladestationen.

❼ Tryk nu på knappen, PROG, for at bekræfte den valgte højde.

❽ Tryk på OP for at fortsætte i programmeringstilstand eller for at skifte til normal tilstand, træk i den røde snor for at slukke loftliften. Tryk afbryderknappen ind. Liften sættes tilbage i normal brugsfunktion.

Programmering af Maxi Sky 1000

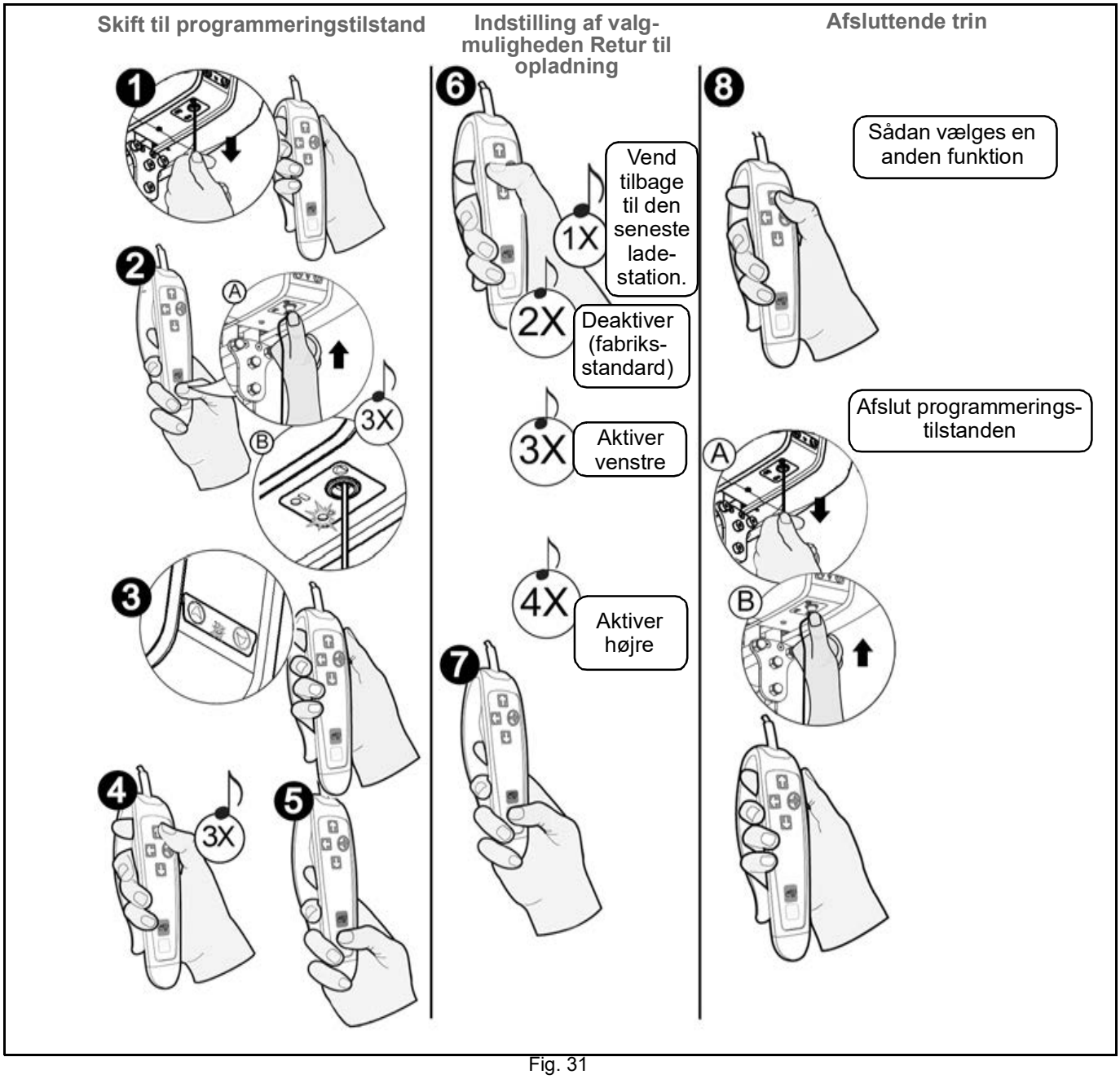

Fig. 31

Aktivering/deaktivering af Retur til opladning (RTO)

❶ Sluk loftliften ved at trække i den røde snor. Den grønne LED slukkes.

❷ Tryk på knappen PROG på håndbetjeningen. Tryk samtidigt på afbryderknappen. Den grønne lampe blinker, og der lyder tre bip.

❸ Den røde LED tændes. Knappen PROG kan så slippes.

❹ Tryk tre gange på knappen OP (der lyder tre bip) for at aktivere/deaktivere RTO.

❺ Tryk nu på knappen PROG for at bekræfte valget.

❻ Brug knappen venstre til at vælge en af fire forudindstillede valgmuligheder.

❼ Tryk nu på knappen PROG for at bekræfte den valgte retur til opladning.

❽ Tryk på OP for at fortsætte i programmeringstilstand eller for at skifte til normal tilstand, træk i den røde snor for at slukke loftliften. Tryk afbryderknappen ind. Liften sættes tilbage i normal brugsfunktion.

001.14160.33.DK rev. 22

Skema over forebyggende vedligeholdelse

Produktet udsættes for slitage, og følgende vedligeholdelsesanvisninger skal udføres på de angivne tidspunkter for at sikre, at produktet forbliver inden for de oprindelige produktionsspecifikationer. Pleje og vedligeholdelse skal udføres i henhold til nedenstående skema over forebyggende vedligeholdelse.

Maxi Sky 1000 er forsynet med vedligeholdelsesovervågning. Den røde lampe blinker, når der er behov for vedligeholdelse for at sikre enhedens holdbarhed samt plejemodtagerens og brugerens sikkerhed.

ADVARSEL: Vedligeholdelsen beskrevet i følgende kontrolliste er det minimale, fabrikanten anbefaler. I visse tilfælde bør der udføres eftersyn oftere. Hvis dette produkt fortsat anvendes, uden at der foretages regelmæssige eftersyn, eller efter der er opdaget en fejl, kan det bringe brugerens og plejemodtagerens sikkerhed alvorligt i fare. Eftersyn og forebyggende vedligeholdelse kan arrangeres med fabrikanten. Forebyggende vedligeholdelse angivet i denne vejledning kan forebygge uheld og reducere reparationsudgifter.

ADVARSEL: Sikkerhedsrelateret vedligeholdelse og autoriserede eftersyn skal udføres af kvalificeret personale, der er uddannet af Arjo i at foretage reparationer, og som er udstyret med det rette værktøj og korrekt dokumentation, herunder stykliste og servicehåndbog. Forsømmes det at opfylde disse krav, kan det medføre personskade og/eller resultere i, at hjælpemidlet ikke er sikkert at benytte.

ADVARSEL: Der må aldrig foretages vedligeholdelse eller service, mens liften benyttes til en plejemodtager.

Brugereftersyn

	HYPPIGHED					
Eftersyn af loftlift og skinnesystem	**Ved ibrug-tagning**	**Før hver anven-delse**	**Hver anden måned eller efter 500 cyklusser**	**Hver fjerde måned eller efter 1000 cyklusser**	**Hvert år eller efter 2500 cyklusser**	**Hver andet år eller efter 5000 cyklusser**
Se efter tegn på udvendig beskadigelse, revner, manglende dele, beskadigede paneler eller kassette, der ikke er korrekt justeret.	X	X				
Sørg for, at endestoppene og skinnehætterne er på plads.	X	X				
Efterse stroppen for slid, misfarvning og løse tråde.		X				
Oplad batterierne.	X	X				
Rengør skinnen og clipon-ladestationens kontakter.				X		
Generelt eftersyn ved autoriseret personale.					X	
Kontrollér nødstopsnoren.				X		
Kontrollér nødsænkningsanordningen.				X		

Pleje og vedligeholdelse

Eftersyn af afstandsbøjle og sejl	HYPPIGHED					
	Ved ibrug-tagning	Før hver anven-delse	Hver anden måned eller efter 500 cyklusser	Hver fjerde måned eller efter 1000 cyklusser	Hvert år eller efter 2500 cyklusser	Hver andet år eller efter 5000 cyklusser
Undersøg alle sejldele (befæstelser, materiale, syede områder og stropper) for tegn på slid, misfarvning, nedbrydning eller løse tråde.		X				
Rengør sejl som anvist på mærkaten.	Efter behov					
Undersøg afstandsbøjlen for skader eller revner. Sørg for, at alle befæstelser er sikkert udført (f.eks. splitring, låsestift).		X			X	

Eftersyn udført af en autoriseret servicetekniker

Eftersyn af loftlift	HYPPIGHED					
	Ved ibrug-tagning	Før hver anven-delse	Hver anden måned eller efter 500 cyklusser	Hver fjerde måned eller efter 1000 cyklusser	Hvert år eller efter 2500 cyklusser	Hver andet år eller efter 5000 cyklusser
Udskift strop.						X
Efterse rammens samlinger og udstyr, for fejlfunktion, og kontroller at der ikke mangler dele.					X	
Undersøg gearene for slid,					X	
Undersøg samlingspunkterne for korrekt sammenføjning (plejemodtagerleje og afstandsbøjle).					X	
Bekræft, at nødbremsen på tromlen bevæger sig uhindret.					X	
Kontrollér nødsænkningsmekanismen.					X	
Belastningsafprøvning af SWL (sikker arbejdsbelastning) anbefales.					X	
Efterse hjulene i skinnen for skader, rust eller revner. Udskift, hvis beskadiget.					X	

Eftersyn af skinner	HYPPIGHED					
	Ved ibrug-tagning	Før hver anven-delse	Hver anden måned eller efter 500 cyklusser	Hver fjerde måned eller efter 1000 cyklusser	Hvert år eller efter 2500 cyklusser	Hver andet år eller efter 5000 cyklusser
Kontrollér, at skinnesamlingerne er lukket samt at fjedertappene er centreret.	X				X	
Sørg for, at skinnen er lige, mens den ikke er belastet.	X				X	
Kontrollér, at SWL på liften er lig med eller mindre end den sikre arbejdsbelastning på installationen.	X				X	
Kontrollér, at monteringsstederne (loftbeslag, vægstolpe) ikke har flyttet sig.	X				X	
Efterse skinnens endestop. Efterse og efterspænd udstyr (om nødvendigt). Spænd endestoppene med et moment på 20 Nm (15 lbf.ft).					X	

Rengøring af liften

BEMÆRK: Det anbefales at rengøre lift og tilbehør hertil mellem hver plejemodtager.

Sådan fjernes synligt snavs:

1) Brug en våd klud.
2) Fjern synligt snavs fra liften og tilbehør hertil fra top til bund.

Rengøring:

1) Brug en fugtet klud med varmt vand blandet med et mildt rengøringsmiddel.
2) Skrub hjælpemidlerne fra top til bund for at fjerne alt synligt snavs.
3) Skyl eventuelle sæberester bort med rent vand. Tør derefter af med en tør klud.

BEMÆRK: Vær særlig opmærksom på stederne, som er vist med pile i Fig. 32. Her er det mest sandsynligt, at der forekommer bakterier. Benyt en lille børste og/eller vatpinde til at nå dem.

FORSIGTIG: Produktet må ikke gennemblødes, da det kan beskadige de elektriske komponenter og resultere i indvendig korrosion.

Hvis der anvendes en varmlufttørrer til at tørre liften, må temperaturen ikke overskride 80 °C (176 °F).

Der må ikke anvendes oliebaserede opløsningsmidler, da de kan beskadige plastdele.

Der opnås en bedre rulleflade for plejemodtagerlejehjulene ved at rengøre indersiden af skinnen hver fjerde måned. Det kan gøres ved at sætte en fugtig klud ind i åbningen og føre den fra den ene ende af skinnen til den anden.

Særlige områder på Maxi Sky 1000, der skal rengøres

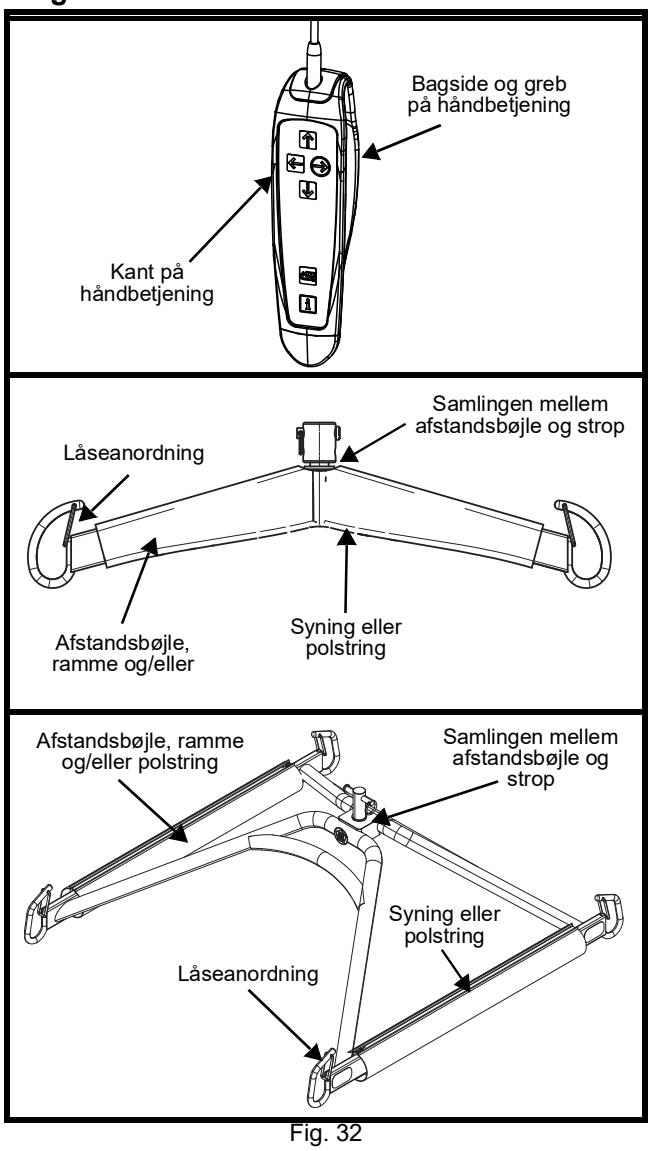

Fig. 32

ADVARSEL: Forebyg øjen- og hudskader ved at anvende rengørings- og desinfektionsprodukter i overensstemmelse med instruktionerne. Brug de rette personlige værnemidler til enhver tid, når der arbejdes med desinfektionsmidler.

Eftersyn af strop

Hvis stroppen er beskadiget eller viser tegn på slid eller misfarvning, kan den maksimalt tilladelige belastning af stroppen, før den knækker, reduceres hurtigt og udgøre en fare for plejemodtageren eller plejepersonalet. Arjo anbefaler følgende grundige undersøgelse af stropperne hver 2. måned:

1) Rul stroppen helt ud.
2) Se efter tegn på slid eller misfarvning (se Fig. 33 herunder).

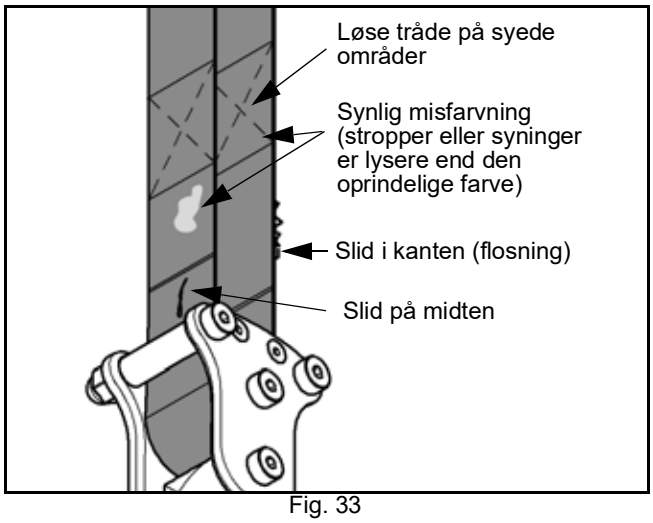

Fig. 33

ADVARSEL: Hvis der er tegn på slid som angivet herover eller andre synlige defekter, skal stroppen efterses af kvalificeret personale og udskiftes om nødvendigt. Hvis man fortsætter med at bruge liften uden at udskifte stroppen, forringes plejepersonalets eller plejemodtagerens sikkerhed betydeligt.

BEMÆRK: Producenten anbefaler at skifte stroppen som minimum hvert andet år eller efter 5.000 forflytninger, afhængigt af hvad der indtræffer først.

Håndtering og opbevaring

Undgå kraftige stød, når liften transporteres.

Hvis liften opbevares i længere perioder, skal batterierne genoplades.

BEMÆRK: Arjo anbefaler opladning af batterierne mindst hver anden uge, selv når liften ikke benyttes. Dette vil forhindre batterierne i at ældes for hurtigt.

Hvis Maxi Sky 1000 skal opbevares eller forsendes, skal det sikres, at strømmen er frakoblet. Det gøres ved at bekræfte, at den røde nødstopsnor er blevet trukket og den grønne lampe er slukket (se Fig. 3 for henvisning til dele).

Udskiftning af batterier

Udskift batterierne, når der er en mærkbar reduktion i antallet af forflytninger, der kan udføres imellem opladningerne.

Kontakt din lokale Arjo-repræsentant for at få udskiftet batterier.

Eftersyn og pleje af sejl

Se dokumentationen, der følger med sejlet.

Årligt eftersyn

ADVARSEL: Maxi Sky 1000 og liftens tilbehør skal efterses af en kvalificeret tekniker hver 12. måned som minimum. Eftersynet er obligatorisk for at kunne garantere sikker brug af enheden over for plejemodtageren og plejepersonalet.

Servicekrav

Maxi Sky 1000 er udstyret med elektronisk overvågning, hvor en rød lampe blinker, når vedligeholdelse er påkrævet. Planlægning af skemalagte eftersyn sikrer enhedens holdbarhed og plejemodtagerens og plejepersonalets sikkerhed.

Når den røde lampe begynder at blinke, skal der tages kontakt til den lokale Arjo-repræsentant med henblik på at få udført den påkrævede vedligeholdelse.

Fejlfinding

PROBLEM	KONTROLLÉR
Lampen tænder ikke, når batterierne er korrekt monteret i Maxi Sky 1000.	• Kontrollér, at opladeren er korrekt sat i et vekselstrømsudtag samt at den grønne lampe på clipon-ladestationen er tændt. • Se efter, at der er kontakt imellem kontaktpladerne på liften og kontakterne på ladestationen. • Kontrollér, om der er strøm i vekselstrømsudtaget. • Hvis ladestationens grønne lampe ikke tændes, skal du kontakte din lokale Arjo-repræsentant for hjælp.
Den røde ”service”-lampe er tændt og blinker.	• Kontakt din lokale Arjo-repræsentant for vedligeholdelse.
Den røde lampe lyser konstant.	• Loftliften er i overophedningsbeskyttelse. Vent 10 til 30 minutter, indtil den røde lampe slukkes, og tryk på knappen OP for at bruge loftliften igen.
Enheden starter og standser gentagne gange.	• Hvis belastningen ligger over den sikre arbejdsbelastning, vil enheden ikke fungere, da motoren er beskyttet mod overbelastning.
Loftliften udsender et bip under initiering. Enheden standser, men nedsænkningsfunktionen kan stadig bruges.	• Batterispændingen kan være lav. Send loftliften tilbage til ladestationen.
Opladeindikatoren (gul) på loftliften lyser ikke, når liften er i opladeren.	• Kontrollér, at opladeren er sat i en stikkontakt, og at der er strøm i stikkontakten. Den grønne lampe på clipon-ladestationen angiver, at den virker.
Når loftliften returneres til opladning, passerer den clipon-ladestationen eller kører i forkert retning.	• Rens kontakterne på ladestationen med et mildt rengøringsmiddel. Før loftliften gennem ladestationen én gang ved hjælp af håndbetjeningen, og prøv funktionen retur til opladning igen.
Batterierne er altid flade efter kun et par forflytninger (3 til 5).	• Kontrollér, at loftliftopladeren og kontakterne på clipon-ladestationen virker. • Sørg for, at liften oplader, når den er under ladestationen (den gule lampe blinker). • Kontakt din lokale Arjo-repræsentant for at få udskiftet batterierne.
Lampen på opladeren lyser konstant gult, men loftliften vil kun udføre en eller to forflytninger.	• Kontakt din lokale Arjo-repræsentant for at få udskiftet batterierne.
Lampen på opladeren lyser konstant gult, men loftliften virker kun, når der ikke er nogen belastning på liften. Når man forsøger at forflytte en person, standser loftliften.	• Kontakt din lokale Arjo-repræsentant for at få udskiftet batterierne.

PROBLEM	KONTROLLÉR
Loftliften fungerer ikke, når der trykkes på håndbetjeningens knapper.	• Hvis lampen på ladestationen er tændt, skal loftliften flyttes væk fra ladestationen for at kunne køre. • Hvis nødstoppet er aktiveret, trykkes der på afbryderknappen, indtil den grønne lampe tændes. • Kontrollér, om knapperne på loftliftkassetten virker. Hvis de gør, kan problemet stamme fra håndbetjeningen. Hvis ikke, kontrolleres spændingen på loftliften. • Kontrollér kablerne til håndbetjeningen. • Før loftliften over clipon-ladestationen. Kontrollér, om den gule lampe tændes. • Hvis loftliften, når alt det ovennævnte er prøvet, stadig ikke virker, kontaktes den lokale Arjo-repræsentant.
Ladelampen på loftliften forsætter med at blinke gult, og lampen skifter ikke til konstant gul, selv efter opladning natten over.	• Hvis det er muligt, så prøv med en integreret clipon-ladestation fra en anden loftlift eller en i reserve. Klips den på skinnen, og oplad den i 3 timer. Hvis den gule lampe stadig blinker, skal du kontakte din lokale Arjo-repræsentant. • Hvis loftliften, når alt det ovennævnte er prøvet, stadig ikke virker, kontaktes den lokale Arjo-repræsentant.
Når du trykker på knappen for at returnere loftliften til opladeren, kører loftliften forbi opladeren.	• Opladeren er enten ikke sat korrekt i et strømstik; alternativt virker den ikke korrekt. Kontakt din lokale Arjo-repræsentant.
ECS: Batteriets LED-indikator lyser ikke.	• Tryk på den røde snors plastindsats for at tænde for kassetten (på enheder med infrarød håndbetjening skal der trækkes i den røde nødstopsnor). • Kontrollér at der er strøm i stikkontakten. • Kontrollér at opladeren er tilsluttet til ECS-kabeladapteren på den faste skinne. • Kontrollér at alle forlængerledninger, der bruges, er tilsluttet. • Kontakt din lokale Arjo-repræsentant.

Mærkater på liften

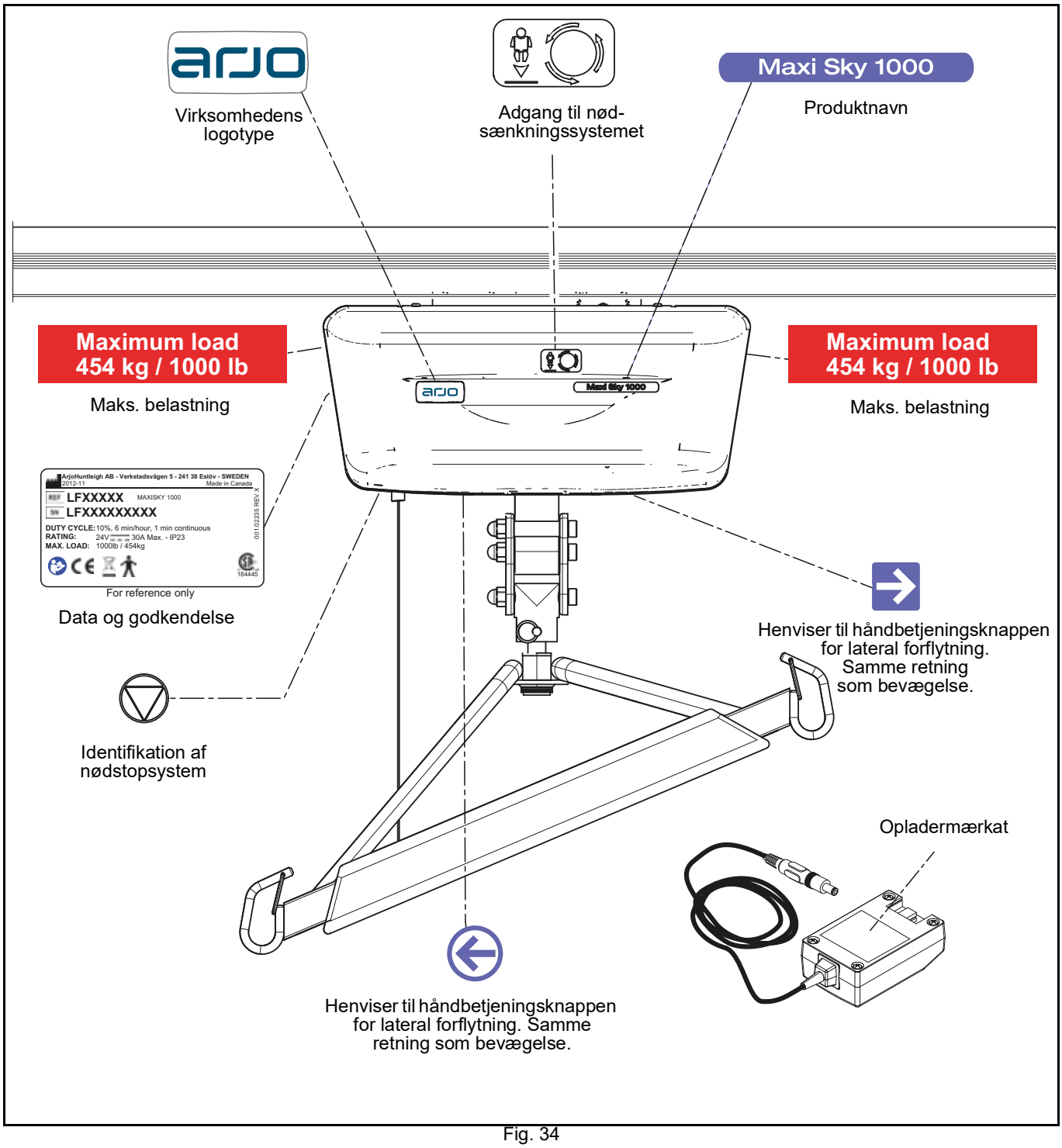

Fig. 34

PRODUKTOPLYSNINGER	Maxi Sky 1000
Vægt, komplet	22 kg (48 lb)
Løftekapacitet	454 kg (1000 lb)
Stroplængde	2300 mm (90,6 in)
Løftehastighed	6,0 cm/s (2,4 in/s) uden belastning 3,5 cm/s (1,4 in/s) ved 230 kg (500 lb) 2,7 cm/s (1,2 in/s) ved 454 kg (1000 lb)
Maksimal vandring (fra loft)	2300 mm (90,6 in)
Vandret forflytningshastighed	10, 13, 15 og 20 cm/s. Hastigheden er som standard 15 cm/s (6 in/s)
Motor med vandret aksel	24 V DC, 62 W
Motor med lodret aksel (ant. 2)	24 V DC, 110 W
Kontrolknappernes funktionskraft	< 5 N
ELEKTRISK SYSTEM	
Driftscyklus	Maks. 10 %, 6 min./time, 1 minut kontinuerlig
Klassificering	24 V DC, 30 A maks.
Støjniveau ved hævning eller sænkning, med eller uden belastning	61 dBA maks.
Medicinsk udstyr	Type BF-beskyttelse mod elektrisk stød iht. IEC 60601-1
Maxi Sky 1000 er i overensstemmelse med IEC 60601-1-serien, herunder gældende tillægsstandarder og nationale afvigelser. Maxi Sky 1000 er i overensstemmelse med ISO 10535-standarden.	
ADVARSEL: Bærbart RF-kommunikationsudstyr (herunder perifert udstyr såsom antennekabler og eksterne antenner) bør ikke benyttes tættere end 30 centimeter på nogen del af Maxi Sky 1000, inkl. kabler, der er specificeret af producenten. Hvis dette ikke overholdes, kan det medføre forringelse af hjælpemidlet. Se afsnittet ”Elektromagnetisk kompatibilitet” for at få yderligere oplysninger.	
Batteritype	Forseglet, genopladeligt, ventilreguleret blysyrebatteri Normering: minimum 2 X 12 V, 7,2 Ah
Batterikapacitet	Giver op til 80 forflytninger ved en belastning på 230 kg (500 lb), op til 25 forflytninger ved en belastning på 454 kg (1000 lb)
Beskyttelsesgrad – Håndbetjening	IPX7
Beskyttelsesgrad – Maxi Sky 1000	IP23
Personløfter – beskyttelsesklassificering – forebyggelse af stød	Udstyr med integreret strømforsyning
Batteriopladerindgang	100-240 V AC, 50-60 Hz, 57-70 VA.
Batteriopladerudgang	28,1 V DC, 1 A maks.
Batterioplader - sikkerhedsbeskyttelse	Klasse 2, dobbeltisoleret
BETINGELSER FOR DRIFT OG OPBEVARING	
Interval for omgivelsestemperatur	Betjening: 5 °C til 40 °C (41 °F til 104 °F) Opbevaring: -25 °C til + 70 °C (-13 °F til 158 °F)
Interval for relativ luftfugtighed	Betjening: 15 % til 93 %, ikke-kondenserende Opbevaring: Op til 93 %, ikke-kondenserende
Interval for atmosfærisk tryk	Betjening: 700 hPa til 1060 hPa (2000 m maks.) Opbevaring: 500 hPa til 1060 hPa
ADVARSEL: Dette hjælpemiddel er ikke egnet til at være i nærheden af brændbare blandinger med luft eller oxygen eller med lattergas. Anvendelse af Maxi Sky 1000 i sådanne omgivelser kan medføre en eksplosion. Liften kan frembringe en gnist og antænde gassen.	
Sikker bortskaffelse af et udtjent produkt	
Batteri	Forseglet bly/syre, genopladeligt, genanvendeligt. Alle batterier i produktet skal sorteres og genanvendes. Batterier skal bortskaffes i overensstemmelse med nationale og lokale bestemmelser.

Tekniske specifikationer

Emballage	Bølgepap, der kan genanvendes Udvidet polystyren (EPS), der kan genbruges
Liften og dens tilbehør	Komponenter, som primært består af forskellige typer metal (indeholdende mere end 90 % metal efter vægt), f.eks. sejlbøjler, skinner, støtter til at sidde oprejst osv., skal genanvendes som metal.
Elektriske og elektroniske dele	Liftsystemer, som har elektriske og elektroniske komponenter eller en elektrisk ledning, skal skilles ad og genanvendes i overensstemmelse med WEEE-direktivet om affald af elektrisk og elektronisk udstyr eller i overensstemmelse med lokale eller nationale bestemmelser.
Sejl	Sejl, herunder stivere/stabilisatorer, polstringsmateriale og alle andre tekstiler eller polymerer eller plastikmaterialer osv., skal sorteres som brændbart affald.

Målangivelser for liften

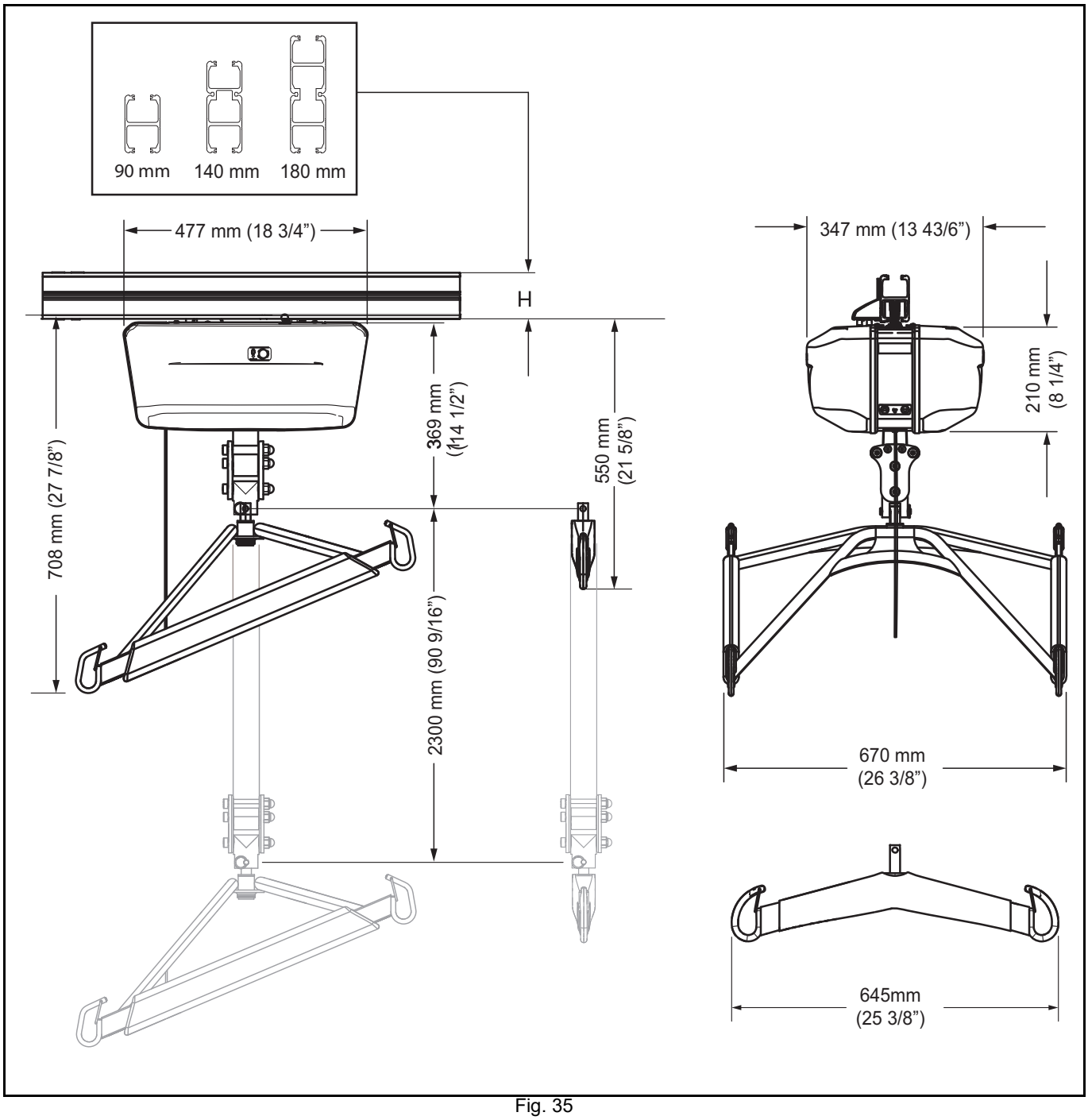

Fig. 35

Vægtmål

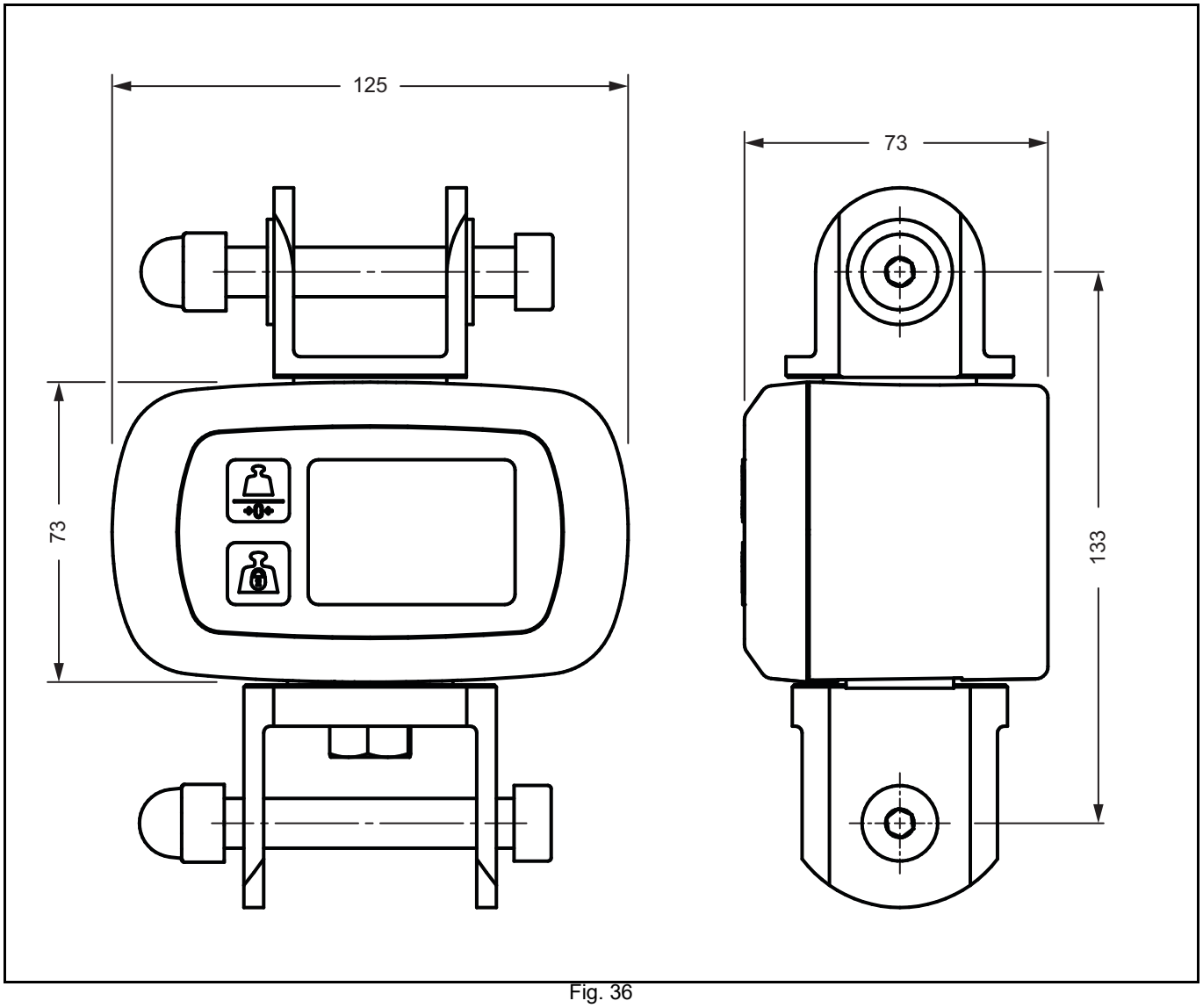

Fig. 36

Elektromagnetisk kompatibilitet

Elektromagnetisk overensstemmelse

Maxi Sky 1000 er afprøvet med hensyn til overholdelse af gældende lovpligtige standarder vedrørende evnen til at udelukke EMI (elektromagnetisk interferens) fra eksterne kilder.

Der er imidlertid visse procedurer, der kan hjælpe med at reducere elektromagnetisk interferens.

- Kontrollér, at andre enheder på steder til monitorering af plejemodtager og/eller med livsvigtige funktioner opfylder de accepterede standarder for udstråling.
- Optimer afstanden imellem elektromedicinske enheder. Højspændingsenheder kan danne EMI, der kan påvirke loftliften.

For yderligere oplysninger om hvordan man regulerer enhedens RF-elektromagnetiske omgivelser henvises til AAMI TIR 18-1997 - Guidance on Electromagnetic Compatibility of Medical Devices for Clinical/Biomedical Engineers (Vejledning i elektromagnetisk kompatibilitet af lægeudstyr til kliniske/ biomedicinske teknikere).

ADVARSEL: Brug af tilbehør, kabler og reservedele ud over dem, der er angivet eller leveret af Arjo, kan medføre øgede elektromagnetiske emissioner eller nedsat elektromagnetisk immunitet af disse hjælpemidler og forårsage funktionsfejl.

ADVARSEL: Det bør undgås at anvende dette hjælpemiddel ved siden af eller stablet med andet udstyr, da det kan medføre funktionsfejl. Hvis en sådan anvendelse er nødvendig, skal dette hjælpemiddel og det andet udstyr observeres for at bekræfte, at det fungerer normalt.

ADVARSEL: Dette hjælpemiddel kan forårsage radioforstyrrelser eller kan forstyrre driften på udstyr, der befinder sig i nærheden. Det kan være nødvendigt at gribe ind, f.eks. at omplacere eller flytte hjælpemidlet eller afskærme stedet.

Elektromagnetiske emissioner

Vejledning og producentens erklæring - elektromagnetiske emissioner For alle udstyrstyper og systemer		
Maxi Sky 1000 er beregnet til anvendelse i de elektromagnetiske omgivelser, der er beskrevet herunder. Kunden eller brugeren af Maxi Sky 1000 skal sikre sig, at udstyret benyttes i sådanne omgivelser.		
Emissionstest	**Overens-stemmelse**	**Elektromagnetiske omgivelser - vejledning**
RF-stråling CISPR 11	Gruppe 1	Maxi Sky 1000 benytter kun RF-energi til interne funktioner. Derfor er RF-strålingen meget lav, og det er ikke sandsynligt, at den vil forårsage forstyrrelser i elektronisk udstyr i nærheden.
RF-stråling CISPR 11	Klasse B	Maxi Sky 1000 er egnet til anvendelse i alle slags omgivelser, inklusive husholdninger og omgivelser, der er direkte forbundet med det offentlige strømforsyningsnet, der forsyner bygninger med karakter af boliger.
Harmoniske emissioner IEC 61000-3-2	Klasse A	
Spændings-udsving/flicker-emissioner IEC 61000-3-3	Opfylder	

Elektromagnetisk immunitet

Vejledning og producentens erklæring - elektromagnetisk immunitet For alle udstyrstyper og systemer			
Maxi Sky 1000 er beregnet til anvendelse i elektromagnetiske omgivelser som beskrevet herunder. Kunden eller brugeren af Maxi Sky 1000 skal sikre sig, at udstyret benyttes i sådanne omgivelser.			
Immunitetstest	**IEC 60601-testniveau**	**Overensstemmelsesniveau**	**Elektromagnetiske omgivelser - vejledning**
Elektrostatisk udladning (ESD) IEC 61000-4-2	±8 kV kontakt ±15 kV luft	±8 kV kontakt ±15 kV luft	Gulvene skal være af træ, beton eller belagt med keramiske fliser. Hvis gulvene er dækket med et syntetisk materiale, bør den relative fugtighed være mindst 30 %.
Hurtige transienter/ bygetransienter IEC 61000-4-4	±2 kV, vekselstrømsstik ±1 kV, I/O-port 100 kHz repetitionsfrekvens	±2 kV, vekselstrømsstik ±1 kV, I/O-port 100 kHz repetitionsfrekvens	Kvaliteten af netstrømforsyningen skal svare til typiske kommercielle miljøer eller hospitalsmiljøer.
Overspænding IEC 61000-4-5	±2 kV, vekselstrømsstik, leder til jord ±1 kV, vekselstrømsstik, leder til leder	±2 kV, vekselstrømsstik, leder til jord ±1 kV, vekselstrømsstik, leder til leder	Kvaliteten af netstrømforsyningen skal svare til typiske kommercielle miljøer eller hospitalsmiljøer.
Spændingsdyk, korte spændings-udfald og variationer i forsynings-spændingen IEC 61000-4-11	0 % UT; 0,5 cyklus Ved 0°, 45°, 90°, 135°, 180°, 225°, 270° og 315° 0 % UT; 1 cyklus og 70 % UT; 25/30 cyklusser Enkelt fase: ved 0° 0 % UT; 250/300 cyklusser	0 % UT; 0,5 cyklus Ved 0°, 45°, 90°, 135°, 180°, 225°, 270° og 315° 0 % UT; 1 cyklus og 70 % UT; 25/30 cyklusser Enkelt fase: ved 0° 0 % UT; 250/300 cyklusser	Kvaliteten af netstrømforsyningen skal svare til typiske kommercielle miljøer eller hospitalsmiljøer.
Strømfrekvens (50/60 Hz) magnetfelt IEC 61000-4-8	30 A/m 50/60 Hz	30 A/m 50/60 Hz	Netfrekvensmagnetfelter skal være på niveauer, der er karakteristiske for et typisk sted i et typisk virksomheds- eller hospitalsmiljø.
BEMÆRK: U_T er vekselstrømsspændingen før anvendelse af testniveauet.			

Elektromagnetisk kompatibilitet

(Fortsat)

Vejledning og producentens erklæring - elektromagnetisk immunitet For alle udstyrstyper og systemer			
Immunitetstest	**IEC 60601-testniveau**	**Overensstemmelses-niveau**	**Elektromagnetiske omgivelser - vejledning**
Ledningsbåret RF IEC 61000-4-6	3 V uden for ISM-bånd mellem 0,15-80 MHz 6 V interne ISM- og amatørradiobånd mellem 0,15-80 MHz	3 V uden for ISM-bånd mellem 0,15-80 MHz 6 V interne ISM- og amatørradiobånd mellem 0,15-80 MHz	N/A
Indstrålet RF IEC 61000-4-3	10 V/m 80 MHz til 2,7 GHz	10 V/m 80 MHz til 2,7 GHz	N/A
Proksimitetsfelter fra trådløst RF-kommunikations-udstyr IEC 61000-4-3	380-390 MHz 27 V/m; PM 50 %; 18 Hz 430-470 MHz 28 V/m; (FM ±5 kHz,1 kHz sinus) PM; 18 Hz 800-960 MHz 28 V/m; PM 50 %; 18 Hz 1700-1990 MHz 28 V/m; PM 50 %; 217 Hz 2400-2570 MHz 28 V/m; PM 50 %; 217 Hz 5100-5800 MHz 9 V/m; PM 50 %; 217 Hz 704-787 MHz 9 V/m; PM 50 %; 217 Hz	380-390 MHz 27 V/m; PM 50 %; 18 Hz 430-470 MHz 28 V/m; (FM ±5 kHz,1 kHz sinus) PM; 18 Hz 800-960 MHz 28 V/m; PM 50 %; 18 Hz 1700-1990 MHz 28 V/m; PM 50 %; 217 Hz 2400-2570 MHz 28 V/m; PM 50 %; 217 Hz 5100-5800 MHz 9 V/m; PM 50 %; 217 Hz 704-787 MHz 9 V/m; PM 50 %; 217 Hz	N/A

AUSTRALIA
Arjo Australia
Building B, Level 3
11 Talavera Road
Macquarie Park, NSW, 2113,
Australia
Phone: 1800 072 040

BELGIQUE / BELGIË
Arjo Belgium
Evenbroekveld 16
9420 Erpe-Mere
Phone: +32 (0) 53 60 73 80
Fax: +32 (0) 53 60 73 81
E-mail: info.belgium@arjo.com

BRASIL
Arjo Brasil Equipamentos Médicos Ltda
Rua Marina Ciufuli Zanfelice, 329 PB02
Galpão - Lapa
São Paulo – SP – Brasil
CEP: 05040-000
Phone: 55-11-3588-5088
E-mail: vendas.latam@arjo.com
E-mail: servicios.latam@arjo.com

CANADA
Arjo Canada Inc.
90 Matheson Boulevard West
Suite 350
CA-MISSISSAUGA, ON, L5R 3R3
Tel/Tél: +1 (905) 238-7880
Free: +1 (800) 665-4831
Fax: +1 (905) 238-7881
E-mail: info.canada@arjo.com

ČESKÁ REPUBLIKA
Arjo Czech Republic s.r.o.
Na Strzi 1702/65
140 00 Praha
Czech Republic
Phone No: +420225092307
E-mail: info.cz@arjo.com

DANMARK
Arjo A/S
Vassingerødvej 52
DK-3540 LYNGE
Tel: +45 49 13 84 86
Fax: +45 49 13 84 87
E-mail: dk_kundeservice@arjo.com

DEUTSCHLAND
Arjo GmbH
Peter-Sander-Strasse 10
DE-55252 MAINZ-KASTEL
Tel: +49 (0) 6134 186 0
Fax: +49 (0) 6134 186 160
E-mail: info-de@arjo.com

ESPAÑA
ARJO IBERIA S.L.
Poligono Can Salvatella
c/ Cabanyes 1-7
08210 Barberà del Valles
Barcelona - Spain
Telefono 1: +34 900 921 850
Telefono 2: +34 931 315 999

FRANCE
Arjo SAS
2 Avenue Alcide de Gasperi
CS 70133
FR-59436 RONCQ CEDEX
Tél: +33 (0) 3 20 28 13 13
Fax: +33 (0) 3 20 28 13 14
E-mail: info.france@arjo.com

HONG KONG
Arjo Hong Kong Limited
Room 411-414, 4/F, Manhattan Centre,
8 Kwai Cheong Road, Kwai Chung, N.T.,
HONG KONG
Tel: +852 2960 7600
Fax: +852 2960 1711

ITALIA
Arjo Italia S.p.A.
Via Giacomo Peroni 400-402
IT-00131 ROMA
Tel: +39 (0) 6 87426211
Fax: +39 (0) 6 87426222
E-mail: Italy.promo@arjo.com

MIDDLE EAST
Arjo Middle East FZ-LLC
Office 908, 9th Floor,
HQ Building,North Tower,
Dubai Science Park,
Al Barsha South
P.O. Box 11488, Dubai,
United Arab Emirates
Direct +971 487 48053
Fax +971 487 48072
Email: Info.ME@arjo.com

NEDERLAND
Arjo Nederland BV
Biezenwei 21
4004 MB TIEL
Postbus 6116
4000 HC TIEL
Tel: +31 (0) 344 64 08 00
Fax: +31 (0) 344 64 08 85
E-mail: info.nl@arjo.com

NEW ZEALAND
Arjo Ltd
34 Vestey Drive
Mount Wellington
NZ-AUCKLAND 1060
Tel: +64 (0) 9 573 5344
Free Call: 0800 000 151
Fax: +64 (0) 9 573 5384
E-mail: nz.info@Arjo.com

NORGE
Arjo Norway AS
Olaf Helsets vei 5
N-0694 OSLO
Tel: +47 22 08 00 50
Faks: +47 22 08 00 51
E-mail: no.kundeservice@arjo.com

ÖSTERREICH
Arjo Austria GmbH
Lemböckgasse 49 / Stiege A / 4.OG
A-1230 Wien
Tel: +43 1 8 66 56
Fax: +43 1 866 56 7000

POLSKA
Arjo Polska Sp. z o.o.
ul. Ks Piotra Wawrzyniaka 2
PL-62-052 KOMORNIKI (Poznań)
Tel: +48 61 662 15 50
Fax: +48 61 662 15 90
E-mail: arjo@arjo.com

PORTUGAL
Arjo em Portugal
MAQUET Portugal, Lda.
(Distribudor Exclusivo)
Rua Poeta Bocage n.º 2 - 2G
PT-1600-233 Lisboa
Tel: +351 214 189 815
Fax: +351 214 177 413
E-mail: Portugal@arjo.com

SUISSE / SCHWEIZ
Arjo Switzerland AG
Fabrikstrasse 8
Postfach
CH-4614 HÄGENDORF
Tél/Tel: +41 (0) 61 337 97 77
Fax: +41 (0) 61 311 97 42

SUOMI
Arjo Scandinavia AB
Riihitontuntie 7 C
02200 Espoo
Finland
Puh: +358 9 6824 1260
E-mail: Asiakaspalvelu.finland@arjo.com

SVERIGE
Arjo International HQ
Hans Michelsensgatan 10
SE-211 20 MALMÖ
Tel: +46 (0) 10 494 7760
Fax: +46 (0) 10 494 7761
E-mail: kundservice@arjo.com

UNITED KINGDOM
Arjo UK and Ireland
Houghton Hall Park
Houghton Regis
UK-DUNSTABLE LU5 5XF
Tel: +44 (0) 1582 745 700
Fax: +44 (0) 1582 745 745
E-mail: sales.admin@arjo.com

USA
Arjo Inc.
2349 W Lake Street Suite 250
US-Addison, IL 60101
Tel: +1 (630) 307-2756
Free: +1 (800) 323-1245
Fax: +1 (630) 307 6195
E-mail: us.info@arjo.com

JAPAN
Arjo Japan K.K.
東京都港区虎ノ門三丁目7 番8 号
ランディック第2 虎ノ門ビル9 階
Tel: +81 (0)3-6435-6401
Fax: +81 (0)3-6435-6402
E-mail: info.japan@arjo.com

At Arjo, we are committed to improving the everyday lives of people affected by reduced mobility and age-related health challenges. With products and solutions that ensure ergonomic patient handling, personal hygiene, disinfection, diagnostics, and the effective prevention of pressure ulcers and venous thromboembolism, we help professionals across care environments to continually raise the standard of safe and dignified care. Everything we do, we do with people in mind.

ArjoHuntleigh AB
Hans Michelsensgatan 10
211 20 Malmö, Sweden
www.arjo.com

001.14160.33.DK